BProjekt

Društvo s ograničenom odgovornošću
za projektiranje, nadzor i inženjering

Sjedište: Šetalište XIII. divizije 21, 51000 Rijeka
Ured: Riva boduli 1, 51000 Rijeka
Telefon: +385 51 627 936
E-mail: info@bprojekt.hr
Žiro račun (IBAN): HR82 2500 0091 1014 6918 3, Addiko bank d.d. Zagreb
Upis u sudski registar: Trgovački sud u Rijeci, MBS 040387133
Iznos temeljnog kapitala: 20.000,00 kn - uplaćen u cijelosti
OIB: 59683337898
Uprava: Borna Paravić, dipl. ing.str.

Zajednička oznaka: **MTE-B**

Broj projekta: **2019-19/IZ-B**

Broj mape: **MAPA 3**

PROSTOR ZA OVJERU NADLEŽNOG TIJELA

Investitor: **MONTELEKTRO d.o.o.**
KUDEJI 53, 51215 KASTAV
OIB: 45522650856

Građevina: **REKONSTRUKCIJA POSLOVNE GRAĐEVINE MONTELEKTRO - B**
k.č. 860/2 k.o. KASTAV (nastala iz dijela k.č. 859/1 i dijela k.č. 860, k.o. KASTAV)

Vrsta projekta: **STROJARSKI PROJEKT**
TERMOTEHNIČKE INSTALACIJE

Razina projekta: **IZVEDBENI PROJEKT**

Glavni projektant: **mr.sc. IRA RECHNER ŠUSTAR dipl.ing.arh.**

mr.sc. IRA RECHNER ŠUSTAR
dipl.ing.arh.
OVLAŠTENA ARHITEKTICA

Hrvatska komora inženjera strojarstva
Borna Paravić
dipl. ing. stroj.
Ovlašteni inženjer strojarstva
S 2014

Projektant: **BORNA PARAVIĆ, dipl.ing.str.**

BProjekt d.o.o.
Rijeka

DIREKTOR:

BORNA PARAVIĆ, dipl.ing.str.

Mjesto i datum: Rijeka, studeni 2021.

BProjekt

Društvo s ograničenom odgovornošću
za projektiranje, nadzor i inženjering

Sjedište: Šetalište XIII. divizije 21, 51000 Rijeka
Ured: Riva boduli 1, 51000 Rijeka
Telefon: +385 51 627 936
E-mail: info@bprojekt.hr
Žiro račun (IBAN): HR82 2500 0091 1014 6918 3; Addiko bank d.d. Zagreb
Upis u sudski registar: Trgovački sud u Rijeci, MBS 040387133
Iznos temeljnog kapitala: 20.000,00 kn - uplaćen u cijelosti
OIB: 59683337898
Uprava: Borna Paravić, dipl. ing.str.

Zajednička oznaka:	**MTE-B**
Broj projekta:	**2019-19/IZ-B**
Broj mape:	**MAPA 3**
Investitor:	**MONTELEKTRO d.o.o.** **KUDEJI 53, 51215 KASTAV**
Građevina:	**REKONSTRUKCIJA POSLOVNE GRAĐEVINE MONTELEKTRO - B** **k.č. 860/2 k.o. KASTAV** **(nastala iz dijela k.č. 859/1 i dijela k.č. 860, k.o. KASTAV)**
Vrsta projekta:	**STROJARSKI PROJEKT** **TERMOTEHNIČKE INSTALACIJE**
Razina projekta:	**IZVEDBENI PROJEKT**
Projektant:	**BORNA PARAVIĆ, dipl.ing.str.**
Mjesto i datum:	**RIJEKA, studeni 2021.**

POPIS SURADNIKA U IZVEDBENOM PROJEKTU

Projektant:

BORNA PARAVIĆ, dipl.ing.str.

Hrvatska komora inženjera strojarstva
Borna Paravić
dipl. ing. stroj.
Ovlašteni inženjer strojarstva
S 2014

PROJEKTANT:

B. PARAVIĆ, dipl.ing.str.

BProjekt

Društvo s ograničenom odgovornošću
za projektiranje, nadzor i inženjering

Sjedište: Šetalište XIII. divizije 21, 51000 Rijeka
Ured: Riva boduli 1, 51000 Rijeka
Telefon: +385 51 627 936
E-mail: info@bprojekt.hr
Žiro račun (IBAN): HR82 2500 0091 1014 6918 3; Addiko bank d.d. Zagreb
Upis u sudski registar: Trgovački sud u Rijeci, MBS 040387133
Iznos temeljnog kapitala: 20.000,00 kn - uplaćen u cijelosti
OIB: 59683337898
Uprava: Borna Paravić, dipl. ing.str.

Zajednička oznaka:	**MTE-B**
Broj projekta:	**2019-19/IZ-B**
Broj mape:	**MAPA 3**
Investitor:	**MONTELEKTRO d.o.o.** **KUDEJI 53, 51215 KASTAV**
Građevina:	**REKONSTRUKCIJA POSLOVNE GRAĐEVINE MONTELEKTRO - B** **k.č. 860/2 k.o. KASTAV** **(nastala iz dijela k.č. 859/1 i dijela k.č. 860, k.o. KASTAV)**
Vrsta projekta:	**STROJARSKI PROJEKT** **TERMOTEHNIČKE INSTALACIJE**
Razina projekta:	**IZVEDBENI PROJEKT**
Projektant:	**BORNA PARAVIĆ, dipl.ing.str.**
Mjesto i datum:	**RIJEKA, studeni 2021.**

POPIS MAPA U IZVEDBENOM PROJEKTU

MAPA 1 **ARHITEKTONSKI PROJEKT**

Broj projekta:	08-18-B-IZV
Projektna tvrtka:	STUDIO RECHNER d.o.o. Moše Albaharija 10a, 51000 Rijeka
Projektant:	mr.sc. IRA RECHNER ŠUSTAR, dipl.ing.arh.

MAPA 2 **GRAĐEVINSKI PROJEKT**

Broj projekta:	19-27/i
Projektna tvrtka:	STABILNOST d.o.o. Moše Albaharija 10a, 51000 Rijeka
Projektant:	DANIEL REPAC, dipl.ing.građ.

MAPA 3 **STROJARSKI PROJEKT – TERMOTEHNIČKE INSTALACIJE**

Broj projekta:	2019-19/IZ-B
Projektna tvrtka:	BProjekt d.o.o. Riva Boduli 1, 51000 rijeka
Projektant:	BORNA PARAVIĆ, dipl.ing.str.

MAPA 4 **PROJEKT HIDROINSTALACIJA**

Broj projekta:	8/2019-IZ
Projektna tvrtka:	AQUAPLAN d.o.o. Petra Jurčića 5, 51000 rijeka
Projektant:	ZDENKA KRUŠIĆ KATALINIĆ, dipl.ing.građ.

BProjekt

Društvo s ograničenom odgovornošću
za projektiranje, nadzor i inženjering

Sjedište: Šetalište XIII. divizije 21, 51000 Rijeka
Ured: Riva boduli 1, 51000 Rijeka
Telefon: +385 51 627 936
E-mail: info@bprojekt.hr
Žiro račun (IBAN): HR82 2500 0091 1014 6918 3; Addiko bank d.d. Zagreb
Upis u sudski registar: Trgovački sud u Rijeci, MBS 040387133
Iznos temeljnog kapitala: 20.000,00 kn - uplaćen u cijelosti
OIB: 59683337898
Uprava: Borna Paravić, dipl. ing.str.

MAPA 5 PROJEKT ELEKTROINSTALACIJA

Broj projekta:	OG-07.2/19-IZ
Projektna tvrtka:	ESP Elektro Sichich projekti d.o.o. Krešimirova 60, 51000 Rijeka
Projektant:	MARIN LUČIĆ, mag.ing.el.

Hrvatska komora inženjera strojarstva
Borna Paravić
dipl. ing. stroj.
Ovlašteni inženjer strojarstva
S 2014

PROJEKTANT:

B. PARAVIĆ, dipl.ing.str.

BProjekt

Društvo s ograničenom odgovornošću
za projektiranje, nadzor i inženjering

Sjedište: Šetalište XIII. divizije 21, 51000 Rijeka
Ured: Riva boduli 1, 51000 Rijeka
Telefon: +385 51 627 936
E-mail: info@bprojekt.hr
Žiro račun (IBAN): HR82 2500 0091 1014 6918 3; Addiko bank d.d. Zagreb
Upis u sudski registar: Trgovački sud u Rijeci, MBS 040387133
Iznos temeljnog kapitala: 20.000,00 kn - uplaćen u cijelosti
OIB: 59683337898
Uprava: Borna Paravić, dipl. ing.str.

Zajednička oznaka:	**MTE-B**
Broj projekta:	**2019-19/IZ-B**
Broj mape:	**MAPA 3**
Investitor:	**MONTELEKTRO d.o.o.** **KUDEJI 53, 51215 KASTAV**
Građevina:	**REKONSTRUKCIJA POSLOVNE GRAĐEVINE MONTELEKTRO - B** **k.č. 860/2 k.o. KASTAV** **(nastala iz dijela k.č. 859/1 i dijela k.č. 860, k.o. KASTAV)**
Vrsta projekta:	**STROJARSKI PROJEKT** **TERMOTEHNIČKE INSTALACIJE**
Razina projekta:	**IZVEDBENI PROJEKT**
Projektant:	**BORNA PARAVIĆ, dipl.ing.str.**
Mjesto i datum:	**RIJEKA, studeni 2021.**

S A D R Ž A J :

TEKSTUALNA DOKUMENTACIJA		Strana:
1.	ISPRAVE	
	NASLOVNA STRANICA	1.1.
	POPIS SURADNIKA U IZVEDBENOM PROJEKTU	1.2.
	POPIS MAPA U IZVEDBENOM PROJEKTU	1.3.-1.4.
	SADRŽAJ	1.5.-1.6.
	IZVADAK IZ UPISA U SUDSKI REGISTAR	1.7.-1.9.
	RJEŠENJE O IMENOVANJU PROJEKTANTA	1.10.
	RJEŠENJE O UPISU PROJEKTANTA U IMENIK HKAIG	1.11.-1.13.
2.	TEHNIČKI OPIS	2.1.-2.9.

BProjekt

Društvo s ograničenom odgovornošću
za projektiranje, nadzor i inženjering

Sjedište: Šetalište XIII. divizije 21, 51000 Rijeka
Ured: Riva boduli 1, 51000 Rijeka
Telefon: +385 51 627 936
E-mail: info@bprojekt.hr
Žiro račun (IBAN): HR82 2500 0091 1014 6918 3; Addiko bank d.d. Zagreb
Upis u sudski registar: Trgovački sud u Rijeci, MBS 040387133
Iznos temeljnog kapitala: 20.000,00 kn - uplaćen u cijelosti
OIB: 59683337898
Uprava: Borna Paravić, dipl. ing.str.

NACRTNA DOKUMENTACIJA

Nacrt br.	1	SITUACIJA
Nacrt br.	2	SMJEŠTAJ TERMOTEHNIČKE OPREME TLOCRT PODRUMA
Nacrt br.	3	SMJEŠTAJ TERMOTEHNIČKE OPREME TLOCRT PRIZEMLJA
Nacrt br.	4	SMJEŠTAJ TERMOTEHNIČKE OPREME TLOCRT KATA
Nacrt br.	5	SMJEŠTAJ TERMOTEHNIČKE OPREME TLOCRT KROVA
Nacrt br.	6	SMJEŠTAJ TERMOTEHNIČKE OPREME PRESJEK 2
Nacrt br.	7	BLOK SHEMA SPAJANJA VRF SUSTAVA
Nacrt br.	8	DETALJ VANJSKE JEDINICE VRF SUSTAVA
Nacrt br.	9	DETALJ UNUTARNJE KAZETNE JEDINICE VRF SUSTAVA
Nacrt br.	10	DETALJ UNUTARNJE PARAPETNE JEDINICE VRF SUSTAVA

Hrvatska komora inženjera strojarstva
Borna Paravić
dipl. ing. stroj.
Ovlašteni inženjer strojarstva
S 2014

PROJEKTANT:

B. PARAVIĆ, dipl.ing.str.

BProjekt d.o.o.
Rijeka

DIREKTOR:

B. PARAVIĆ, dipl.ing.str.

REPUBLIKA HRVATSKA
TRGOVAČKI SUD U RIJECI

MBS:040387133
Tt-18/1387-2

R J E Š E N J E

Trgovački sud u Rijeci po sudskom savjetniku Mirta Dremil Štefančić u registarskom predmetu upisa u sudski registar osnivanja po prijedlogu predlagatelja BProjekt društvo s ograničenom odgovornošću za projektiranje, nadzor i inženjering, Rijeka, Šetalište 13. divizije 21, 01.03.2018.

r i j e š i o j e

u sudski registar ovog suda upisuje se:

osnivanje društva s ograničenom odgovornošću

pod tvrtkom/nazivom BProjekt društvo s ograničenom odgovornošću za projektiranje, nadzor i inženjering, sa sjedištem u Rijeci, Šetalište 13. divizije 21, u registarski uložak s MBS 040387133, prema podacima naznačenim u prilogu ovoga rješenja ("Podaci za upis u glavnu knjigu sudskog registra"), koji je njegov sastavni dio.

TRGOVAČKI SUD U RIJECI

U Rijeci, 1. ožujka 2018. godine

Sudski savjetnik

Mirta Dremil Štefančić

Sudski savjetnik
MIRTA DREMIL ŠTEFANČIĆ, v.r.
ZA TOČNOST OTPRAVKA

Uputa o pravnom lijeku:

Pravo na žalbu protiv ovog rješenja ima sudionik ili druga osoba koja za to ima pravni interes. Žalba se podnosi u roku od 8 (osam) dana Visokom trgovačkom sudu Republike Hrvatske u dva primjerka, putem prvostupanjskog suda. Predlagatelj nema pravo žalbe.

TRGOVAČKI SUD U RIJECI
Tt-18/1387-2

MBS: 040387133
Datum: 01.03.2018

PODACI ZA UPIS U GLAVNU KNJIGU SUDSKOG REGISTRA
(prilog uz rješenje)

Pod brojem upisa 1 za tvrtku BProjekt društvo s ograničenom odgovornošću za projektiranje, nadzor i inženjering upisuje se:

SUBJEKT UPISA

TVRTKA:

BProjekt društvo s ograničenom odgovornošću za projektiranje, nadzor i inženjering

BProjekt d. o. o.

SJEDIŠTE/ADRESA:

Rijeka (Grad Rijeka)
Šetalište 13. divizije 21

PRAVNI OBLIK:

društvo s ograničenom odgovornošću

PREDMET POSLOVANJA:

* - projektiranje i građenje građevina te stručni nadzor građenja
* - Pripremni radovi na gradilištu
* - izvođenje građevinskih završnih i instalaterskih radova te ugradnja i montaža opreme, gotovih građevinskih elemenata i konstrukcija
* - obavljanje ispitivanja i prethodnih istraživanja u građevinarstvu
* - energetsko certificiranje, energetski pregled zgrade i redoviti pregled sustava grijanja i sustava hlađenja ili klimatizacije u zgradi
* - stručni poslovi prostornog uređenja
* - uslužne djelatnosti uređenja i održavanje krajolika
* - Tehničko ispitivanje i analiza
* - inženjerstvo i s njim povezano tehničko savjetovanje
* - stručni poslovi u području energetike
* - izrada elaborata alternativnih sustava opskrbe energijom
* - posredovanje u prometu nekretnina
* - Poslovanje nekretninama
* - Iznajmljivanje vlastitih nekretnina
* - poslovi upravljanja nekretninom i održavanje nekretnina
* - Savjetovanje u vezi s poslovanjem i upravljanjem
* - računalne i srodne djelatnosti
* - izrada i održavanje web stranica
* - usluge omogućavanja smještaja internet stranice, web hosting
* - izdavanje softvera
* - kupnja i prodaja robe

TRGOVAČKI SUD U RIJECI MBS: 040387133
Tt-18/1387-2 Datum: 01.03.2018

PODACI ZA UPIS U GLAVNU KNJIGU SUDSKOG REGISTRA
(prilog uz rješenje)

Pod brojem upisa 1 za tvrtku BProjekt društvo s ograničenom odgovornošću za projektiranje, nadzor i inženjering upisuje se:

SUBJEKT UPISA

PREDMET POSLOVANJA:

* - obavljanje trgovačkog posredovanja na domaćem i inozemnom tržištu
* - zastupanje inozemnih tvrtki u prometu roba i usluga
* - pružanje usluga informacijskog društva
* - prijevoz za vlastite potrebe

OSNIVAČI/ČLANOVI DRUŠTVA:

Borna Paravić, OIB: 30726036091
Rijeka, Šetalište 13.Divizije 21
- jedini osnivač d.o.o.

OSOBE OVLAŠTENE ZA ZASTUPANJE:

Borna Paravić, OIB: 30726036091
Rijeka, Šetalište 13.Divizije 21
- član uprave
- zastupa Društvo pojedinačno i samostalno, temeljem Odluke od 28. veljače 2018.

TEMELJNI KAPITAL:
20.000,00 kuna

PRAVNI ODNOSI:
Osnivački akt:
Izjava o osnivanju društva sastavljena je 28. veljače 2018.

U Rijeci, 01. ožujka 2018.

REPUBLIKA HRVATSKA 15 TRGOVAČKI SUD U RIJECI

Sudski savjetnik
Mirta Dremil Štefančić

Sudski savjetnik
Mirta Dremil Štefančić

BProjekt

Društvo s ograničenom odgovornošću
za projektiranje, nadzor i inženjering

Sjedište: Šetalište XIII. divizije 21, 51000 Rijeka
Ured: Riva boduli 1, 51000 Rijeka
Telefon: +385 51 627 936
E-mail: info@bprojekt.hr
Žiro račun (IBAN): HR82 2500 0091 1014 6918 3; Addiko bank d.d. Zagreb
Upis u sudski registar: Trgovački sud u Rijeci, MBS 040387133
Iznos temeljnog kapitala: 20.000,00 kn - uplaćen u cijelosti
OIB: 59683337898
Uprava: Borna Paravić, dipl. ing.str.

Broj projekta: **2019-19/IZ-B**
Broj mape: **MAPA 3**
Broj rješenja: **RJ-2019-19/IZ-B**

R J E Š E N J E

BORNA PARAVIĆ, dipl.ing.str., djelatnik BProjekt d.o.o. za projektiranje, nadzor i inženjering, sa sjedištem u Rijeci, Šetalište XIII. divizije 21, imenuje se za projektanta na izradi projekta:

Građevina: **REKONSTRUKCIJA POSLOVNE GRAĐEVINA MONTELEKTRO - B**
k.č. 860/2 k.o. KASTAV (nastala iz dijela k.č. 859/1 i dijela k.č. 860, k.o. KASTAV)
Vrsta projekta: **STROJARSKI PROJEKT**
TERMOTEHNIČKE INSTALACIJE
Razina projekta: **IZVEDBENI PROJEKT**

Imenovani projektant član je Hrvatske komore inženjera strojarstva, upisan pod rednim brojem 2014. u Imeniku ovlaštenih inženjera strojarstva, time ispunjava uvjete za obavljanje stručnih poslova temeljem članka 48., 51., 53. stavak 1. i 55. Zakona o poslovima i djelatnostima prostornog uređenja i gradnje (NN 78/15), te ostala prava i dužnosti sukladno ovom Zakonu, posebnim zakonima i propisima donesenim temeljem tih zakona i općim aktima Komore.

U Rijeci, studeni 2021.

BProjekt d.o.o.
Rijeka

DIREKTOR:

B. PARAVIĆ, dipl.ing.str.

REPUBLIKA HRVATSKA

HRVATSKA KOMORA
INŽENJERA STROJARSTVA

Klasa: UP/I-310-01/17-01/77
Urbroj: 503-04-17-2
Zagreb, 22. prosinca 2017.

Hrvatska komora inženjera strojarstva na temelju članka 26. stavka 5. i članka 27. Zakona o komori arhitekata i komorama inženjera u graditeljstvu i prostornom uređenju ("Narodne novine", broj 78/15.) odlučujući o zahtjevu koji je podnio **Borna Paravić, dipl.ing.stroj., Šetalište XIII. divizije 21, Rijeka** donosi slijedeće

RJEŠENJE

1. U Imenik ovlaštenih inženjera strojarstva upisuje se **Borna Paravić, dipl.ing.stroj., Šetalište XIII. divizije 21, Rijeka, OIB 30726036091,** pod rednim brojem **2014,** s danom upisa **22.12.2017.** godine.

2. Upisom u Imenik ovlaštenih inženjera strojarstva **Borna Paravić, dipl.ing.stroj.,** stječe pravo na uporabu strukovnog naziva **"ovlašteni inženjer strojarstva"** i pravo na obavljanje stručnih poslova temeljem članka 48., 51., 53. stavak 1. i 55. Zakona o poslovima i djelatnostima prostornog uređenja i gradnje ("Narodne novine", broj 78/15.), te ostala prava i dužnosti sukladno ovom Zakonu, posebnim zakonima i propisima donesenim temeljem tih zakona, te općim aktima Komore.

3. Ovlaštenom inženjeru strojarstva Hrvatska komora inženjera strojarstva izdaje **"pečat** i **iskaznicu ovlaštenog inženjera strojarstva"**, koje su vlasništvo Komore.

Obrazloženje

Dana **14.12.2017., Borna Paravić, dipl.ing.stroj.,** podnio je zahtjev za upis u Imenik ovlaštenih inženjera strojarstva. Zahtjevu je sukladno članku 14. stavku 4 Pravilnika o upisima u imenike, upisnike i evidencije Hrvatske komore inženjera strojarstva i pečatima , iskaznicama i natpisnim pločama, priložena sva tražena dokumentacija

Prema odredbi članka 27. Zakona o komori arhitekata i komorama inženjera u graditeljstvu i prostornom uređenju pravo na upis u imenik ovlaštenih arhitekata, ovlaštenih arhitekata urbanista, odnosno ovlaštenih inženjera Komore ima fizička osoba koja kumulativno ispunjava sljedeće uvjete:

1. da je završila odgovarajući preddiplomski i diplomski sveučilišni studij ili integrirani preddiplomski i diplomski sveučilišni studij i stekla akademski naziv magistar inženjer, ili da je završila

   odgovarajući specijalistički diplomski stručni studij i stekla stručni naziv stručni specijalist inženjer ako je tijekom cijelog svog studija stekla najmanje 300 ECTS bodova, odnosno da je na drugi način propisan posebnim propisom stekla odgovarajući stupanj obrazovanja odgovarajuće struke,

2. da je po završetku odgovarajućeg diplomskog sveučilišnog studija ili po završetku odgovarajućeg specijalističkog diplomskog stručnog studija provela na odgovarajućim poslovima u struci najmanje dvije godine, da je po završetku odgovarajućeg diplomskog sveučilišnog studija ili odgovarajućeg specijalističkog diplomskog stručnog studija provela na odgovarajućim poslovima u struci najmanje

jednu godinu, ako je uz navedeno iskustvo po završetku odgovarajućeg preddiplomskog sveučilišnog ili po završetku odgovarajućeg preddiplomskog stručnog studija stekla odgovarajuće iskustvo u struci u trajanju od najmanje tri godine, odnosno bila zaposlena na stručnim poslovima graditeljstva i/ili prostornoga uređenja u tijelima državne uprave ili jedinica lokalne i područne (regionalne) samouprave, te zavodima za prostorno uređenje županije, odnosno Grada Zagreba najmanje deset godina,

3. da je ispunila uvjete sukladno posebnim propisima kojima se propisuje polaganje stručnog ispita.

U postupku koji je prethodio donošenju ovog rješenja izvršen je uvid u priloženu dokumentaciju i utvrđeno je da je zahtjev podnositelja osnovan, te da podnositelj udovoljava kumulativno svim uvjetima za upis u Imenik ovlaštenih inženjera strojarstva koji su propisani člankom 27. Zakona o komori arhitekata i komorama inženjera u graditeljstvu i prostornom uređenju.

Podnositelj zahtjeva stekao je pravo na uporabu strukovnog naziva „ovlašteni inženjer strojarstva" i pravo na obavljanje stručnih poslova temeljem članka 48., 51., 53 stavak 1. i 55. Zakona o poslovima i djelatnostima prostornog uređenja i gradnje, te ostala prava i dužnosti sukladno ovom Zakonu, posebnim zakonima i propisima donesenim temeljem tih zakona, te općim aktima Komore.

Ovlašteni inženjer strojarstva dužan je izvršavati navedene stručne poslove sukladno zakonu te temeljnim načelima i pravilima struke koje treba poštovati ovlašteni inženjer strojarstva.

Pravo na obavljanje navedenih stručnih poslova prestaje s prestankom članstva u Komori, u skladu s člankom 34. i 35. Zakona o komori arhitekata i komorama inženjera u graditeljstvu i prostornom uređenju.

Ovlaštenom inženjeru strojarstva Hrvatska komora inženjera strojarstva izdaje "pečat i iskaznicu ovlaštenog inženjera strojarstva", sukladno članku 26. stavku 5. Zakona o komori arhitekata i komorama inženjera u graditeljstvu i prostornom uređenju.

Ovlašteni inženjer strojarstva dužan je plaćati Hrvatskoj komori inženjera strojarstva članarinu i ostala davanja koja utvrde tijela Komore, osim u slučaju mirovanja članstva i privremenog prekida obavljanja djelatnosti, a pri prestanku članstva u Komori dužan je podmiriti sve dospjele financijske obveze prema Komori, sve sukladno članku 13. stavku 1. točki 5. Statuta Hrvatske komore inženjera strojarstva.

Ovlašteni inženjer strojarstva dobiva putem Hrvatske komore inženjera strojarstva Potvrdu o polici osiguranja od profesionalne odgovornosti kod odabranog osiguravatelja. Polica se izdaje na razdoblje od godine dana i obnavlja svake godine. Premija osiguranja plaća se sa članarinom, odnosno uračunava se u iznos članarine, sve u skladu s člankom 55. stavcima 1. i 2. Zakona o komori arhitekata i komorama inženjera u graditeljstvu i prostornom uređenju.

Ovlašteni inženjer strojarstva dužan je platiti za upis Hrvatskoj komori inženjera strojarstva upisninu u iznosu od 2.000,00kn sukladno članku 13. stavku 1. točki 4. Statuta Hrvatske komore inženjera strojarstva.

Upravna pristojba plaćena je upravnim biljegom emisije Republike Hrvatske koji je zalijepljen na podnesak i poništen, u vrijednosti 20,00 kn (slovima: dvadeset kuna) prema Tarifnom br. 1 i u vrijednosti od 50,00 kn (slovima: pedeset kuna), prema Tar. br. 2 Uredbe o tarifi upravnih pristojbi (NN 8/2017).

Slijedom navedenog, na temelju članaka 26. i 28. Zakona o komori arhitekata i komorama inženjera u graditeljstvu i prostornom uređenju, odlučeno je kao u izreci.

Uputa o pravnom lijeku:

Protiv ovog rješenja dopuštena je žalba koja se podnosi Ministarstvu graditeljstva i prostornoga uređenja u roku 15 dana od dana dostave rješenja. Žalba se predaje neposredno ili šalje poštom u pisanom obliku, u tri primjerka, putem tijela koje je izdalo rješenje.

Na žalbu se plaća pristojba u iznosu od 50,00 kuna državnih biljega prema Tar. br. 3 Uredbe o tarifi upravnih pristojbi (NN 8/2017).

Predsjednik
Hrvatske komore inženjera strojarstva
mr.sc.Luka Čarapović, dipl.ing.stroj.

REPUBLIKA HRVATSKA HRVATSKA KOMORA INŽENJERA STROJARSTVA ZAGREB

Dostaviti:

1. Borna Paravić, Šetalište XIII. divizije 21, 51000 Rijeka
2. U Zbirku isprava Komore

Hrvatska komora inženjera strojarstva
Borna Paravić
dipl. ing. stroj.
Ovlašteni inženjer strojarstva
S 2014

PROJEKTANT:

B. PARAVIĆ, dipl.ing.str.

2. TEHNIČKI OPIS

2. TEHNIČKI OPIS

Zajednička oznaka:	**MTE-B**
Broj projekta:	**2019-19/IZ-B**
Broj mape:	**MAPA 3**
Investitor:	**MONTELEKTRO d.o.o.** **KUDEJI 53, 51215 KASTAV**
Građevina:	**REKONSTRUKCIJA POSLOVNE GRAĐEVINE MONTELEKTRO - B** **k.č. 860/2 k.o. KASTAV** **(nastala iz dijela k.č. 859/1 i dijela k.č. 860, k.o. KASTAV)**
Vrsta projekta:	**STROJARSKI PROJEKT** **TERMOTEHNIČKE INSTALACIJE**
Razina projekta:	**IZVEDBENI PROJEKT**
Projektant:	**BORNA PARAVIĆ, dipl.ing.str.**
Mjesto i datum:	**RIJEKA, studeni 2021.**

Na zahtjev Investitora, temeljem Glavnog strojarskog projekta termotehničkih instalacija izrađen je Izvedbeni strojarski projekt termotehničkih instalacija za rekonstrukciju poslovne građevine Montelektro – B, smještene na k.č. 860/2, k.o. Kastav.

Kao podloga za izradu izvedbenog strojarskog projekta termotehničkih instalacija korišten je izvedbeni arhitektonski projekt izrađen od strane tvrtke STUDIO RECHNER d.o.o. iz Rijeke.

2.1. OPĆENITO O GRAĐEVINI

Poslovna građevina smještena je na k.č. 860/2, k.o. Kastav, nastale iz dijela k.č. 859/1 i dijela k.č. 860, k.o. Kastav, južno od postojeće poslovne građevine.

Namjena građevine je poslovna sa skladišnim i uredskim prostorijama.

Rekonstruirana građevina je pravokutnog oblika i nadograđuje se na postojeću elektro radionu u podrumu.

Katnost građevine je tri etaže-podrum, prizemlje i 1. Kat (Po+P+1).

Postojeća pomoćna građevina, je podrumski prostor s ulazom s otvorog parkirališta, čija je namjena prostor namjenjen testiranju servera tvrtke Montelektro.

Rekonstrukcija postojeće građevine podrazumijeva dogradnju i nadogradnju dvije etaže uredskih prostrora za djelatnike tvrtke.

Rekonstrukcijom se zadržava postojeći pristup podrumu i namjena istog.

Vanjskim stubištem na terenu se pristupa ulazu u uredski dio građevine.

Prizemlje i 1. kat su povezani zatvorenim dvokrakim stubištem.

Na etaži prizemlja smještene su 2 sale za sastanke. 2 uredske prostorije, čajna kuhinja, sanitarije, vjetrobran i ulazni hall te hodnici.

Na etaži kata smješteno je 7 uredskih prostorija, sanitarije i hodnici.

2.2. TERMOTEHNIČKI SUSTAVI GRAĐEVINE

Izvedbenim projektom strojarskih instalacija obuhvaćena su rješenja svih sustava termotehničkih (strojarskih) instalacija koja obuhvaćaju centralno grijanje i hlađenje građevine te odsisnu ventilaciju prostora sanitarija.

Sukladno namjenama pojedinih prostora Izvedbenim strojarskim projektom termotehničkih instalacija projektirana su sljedeća tehnička rješenja:

1. Grijanje i hlađenje svih prostorija poslovne građevine na etaži podruma, prizemlja i 1. kata (izuzev vjetrobrana, sanitarija i hodnika) ugradnjom VRF sustava čije su vanjske jedinice ugrađene na ravnom krovu građevine, a za unutarnje jedinice koriste se kazetne jedinice za ugradnju u spušteni strop te jedinice za parapetnu ugradnju.

2. Kao ogrjevna tijela za grijanje sanitarija, vjetrobrana i hodnika na etaži podruma, prizemlja i 1. kata poslovne građevine ugrađuju se električni pločasti radijatori s integriranim termostatima.

3. Odsisna ventilacija sanitarija putem ugrađenih zasebnih odsisnih podstropnih sanitarnih ventilatora.

4. Elementi automatske regulacije termotehničkih sustava.

Pored navedenih sustava ugrađuju se prateći distribucijski, regulacijski i zaporni elementi kao što su:
- ventilacijski kanali, toplinski izolirani prema potrebi;
- predizolirani freonski razvodi, po potrebi dodatno toplinski izolirani, s pratećim elementima te instalacije (distribucijske račve);
- svi ostali potrebni elementi instalacija koji s glavnom termotehničkom opremom čine funkcionalnu cjelinu i omogućavaju funkcionalan rad termotehničkih sustava građevine.

Odvod kondenzata predmet je obuhvata pratećeg projekta hidroinstalacija.

Električno napajanje i ožičenje uređaja predmet je obuhvata pratećeg projekta elektroinstalacija.

Sva projektna rješenja moraju biti generalno usklađena sa arhitektonsko-građevinskim projektom, projektima interijera, elektroinstalacija i hidroinstalacija na razini izvedbenih projekata.

Izvedbeni strojarski projekt termotehničkih instalacija izrađen je u skladu sa važećim zakonima, pratećim propisima i pravilima struke.

Kao osnova za izradu izvedbenog projekta, korišteni su sljedeći projektni parametri (temperatura, relativna vlaga, brzina vjetra itd.):

Vanjska temperatura i relativna vlažnost:

- ljeto: 33°C; 52%
- zima: -8°C; 85%

Unutarnje temperature prostora zimi:

- vjetrobran: 15°C
- sanitarije: 18°C
- podrum: 18°C
- hodnici: 20°C
- ulazni hall: 20°C
- sale za sastanke: 20°C
- čajna kuhinja: 20°C
- uredi: 20°C

Unutarnje temperature prostora ljeti:

- podrum: 26°C
- centralni hodnik na 1. katu: 26°C
- ulazni hall: 26°C
- sale za sastanke: 26°C
- uredi: 26°C

Zaposjednutost prostora: prema podacima projektanata arhitekture i interijera.

Interno toplinsko opterećenje prostora: prema predviđenoj zaposjednutosti prostora.

Izmjene zraka u prostoru:

- sanitarije
  broj izmjena zraka u satu min. 5 i/h

Ostale unutarnje temperature prostora odabrane su sukladno važećim propisima i pravilima struke.

Proračun toplinskih gubitaka topline izrađen je prema DIN 4701.

Proračun toplinskih dobitaka topline izrađen je prema VDI 2078.

Proračuni toplinskih dobitaka i gubitaka građevine izrađeni su u kompjuterskom programu Carrier HAP v 4.40.

2.3. IZVORI TOPLINSKE I RASHLADNE ENERGIJE

2.3.1. VRF SUSTAV

Kao osnovni izvor toplinske/rashladne energije za grijanje i hlađenje prostorija poslovne građevine (izuzev vjetrobrana, sanitarija i hodnika) putem unutarnjih jedinica, koristi se dizalica topline sustava zrak – zrak s direktnim sustavom ekspanzije i promjenjivim volumenom radne tvari (VRF sustav).

Vanjske jedinica VRF sustava smještene su na ravnom krovu građevine.

Kao unutarnje jedinice VRF sustava koriste se kazetne jedinice za ugradnju u spušteni strop te jedinice za parapetnu ugradnju s tipskom ukrasnom maskom.

Sve unutarnje jedinice VRF sustava rade isključivo s optočnim zrakom.

Kako bi se omogućio pristup i servisiranje unutarnjim kazetnim jedinicama za ugradnju u spuštene stropove, u prostorima gdje je izveden spušteni strop izvedeni su revizijski otvori.

Za unutarnje jedinice podnog parapetnog tipa s ukrasnom maskom osigurana je laka pristupačnost uređaju demontažom same ukrasne maske uređaja.

Predviđena je ugradnja visokokvalitetnih i visokoefikasnih PVRT (engl. VRF - Variable Refrigerant Flow) sustava s vanjskim jedinica i terminalnim jedinicama za unutarnju ugradnju.

Sustavi imaju DC invertersku tehnologiju rada kompresora, s ekološki prihvatljivom i visokoučinkovitom radnom tvari R410A.

VRF sustavi imaju mogućnost rada u režimu grijanja do minimalne vanjske temperature od -25°C (WB) do + 18°C (WB) te mogućnost hlađenja u rasponu od vanjske temperature od -10°C (DB) do +52°C (DB).

Sustavi su predviđeni s neovisnim pojedinačnim ili grupnim upravljanjem pomoću standardnih ožičenih daljinskih upravljačkih panela.

Paneli imaju slijedeće mogućnosti: očitavanje parametara s kontrolom uključivanja/isključivanja uređaja i smjera istrujavanja zraka, tjedni program režima rada, mogućnost podešavanja temperature u prostoru te odabir brzine ventilatora.

U prostoru ulaznog halla ugrađuje se centralni kontroler kojim je omogućeno upravljanje i kontrola rada svake pojedine unutarnje jedinice VRF sustava.

Centralni kontroler podržava upravljanje sljedećim funkcijama unutarnjih jedinica: uključenje i isključenje, odabir režim rada, podešavanje brzine ventilatora, podešavanje temperature, upravljanje istrujnih lamela, signalizacija zaprljanosti filtera i prikaz greške.

Instalacija VRF sustava funkcionira na način da se uz pomoć jednog multi – varijabilnog senzora PI pritiska koji mjeri pritisak radnog medija R410A u sustavu kontrolira njegovo ukupno opterećenje, naime tlak radnog medija ovisi o broju uključenih – isključenih unutarnjih uređaja kao i o temperaturama vanjskog zraka.

Vodeći se tim dobivenim informacijama radni režim kompresora se konstantno mijenja unutar optimalnih granica.

Promjenom broja okretaja kompresora mijenja se tzv. ”dobavni volumen“ kompresora, a time i pritisak isparavanja i kondenzacije, odnosno apsorbirana snaga kompresora.

Promjena broja okretaja kompresora vrši se pomoću tzv. “frekventnog regulatora“, koji na osnovu zahtjeva mijenja frekvenciju električne struje kojom se napaja kompresor.

VRF sustav odlikuje se:
- pouzdanim i ekonomičnim radom u režimu grijanja (zima) i hlađenja (ljeto)
- mogućnošću pojedinačne regulacije temperature u prostoru
- izborom optimalnog režima rada ovisno o zahtjevima
- fleksibilnošću u radu
- optimalnom potrošnjom električne energije ovisno o opterećenju

Način povezivanja VRF sustava, dispozicija te tip vanjskih i unutarnjih jedinica vidljivi su iz tlocrta i shema u nacrtnoj dokumentaciji.

Sve jedinice istoga VRF sustava povezane su u bipolarnu adresabilnu mrežu putem LiYCY komunikacijskih kabela.

Upravljanje radom vanjske jedinice za grijanje/hlađenje prostora vrši se elektronski preko režima rada unutarnjih jedinica, tako da vanjska jedinica ima mogućnost uključivanja i isključivanja, te promjene režima rada ljeto-zima, uz prilagodbu kapaciteta prema trenutnim unutarnjim potrebama i u ovisnosti o vanjskim uvjetima.

2.3.2. ELEKTRIČNO RADIJATORSKO GRIJANJE

Za potrebe grijanja svih sanitarija, vjetrobrana te hodnika poslovne građevine ugrađuju se klasični električni pločasti radijatori odgovorajućeg ogrjevnog kapaciteta s integriranim termostatom, tip H30, proizvod GLAMOX, Norveška.

Uporabom digitalnog programabilnog termostata postiže se udobnost u grijanju uz uštedu električne energije do 25% zbog automatskog smanjenja temperature u vrijeme odsutnosti.

Temperatura se prikazuje na digitalnom zaslonu sa prednje strane električnog radijatora, dok se tipke za podešavanje temperature integrirane u desni rub električnog radijatora.

2.4. CIJEVNA MREŽA

2.4.1. RAZVOD VRF SUSTAVA

Povezivanje vanjskih i unutarnjih jedinica VRF sustava riješeno je bakrenim cijevima raznih profila te pripadajućim distribucijskim Y račvama, proizvod kao PANASONIC Japan.

Dimenzije bakrenog cjevovoda radnog medija određene su tehničkim proračunom u ovisnosti o kapacitetu unutarnjih jedinica, a prikazane su u nacrtnoj dokumentaciji i shemama ovoga projekta.

Cijevni razvod je dvocijevni, a vodi se od vanjskih jedinica do svake pojedine unutarnje jedinice.

Razvod se pretežno vodi u vanjskom prostoru, spuštenim stropovima građevine i podžbukno, a manjim dijelom unutar zaštitnih kanalica.

Kompletan razvod VRF sustava toplinski je izoliran.

Vanjski razvod VRF sustava dodatno se izolira kamenom vunom odgovarajuće debljine i zaštititnim plaštom od aluminijskog lima debljine 0,6 mm.

Nakon završene ugradnje, cjevovod se mora temeljito očistiti te odmastiti, nakon čega se provodi tlačenje dušikom i vakuumiranje.

Ukoliko se nisu pokazala propuštanja na cjevovodu, sustav se prazni i puni plinom R410A na potrebni radni tlak te se nakon toga može izvršiti probni rad.

2.4.2. OPĆENITO CIJEVNI RAZVODI

Sve prodore kroz zidove i podove treba riješiti sa cijevnim čahurama i metalnim ukrasnim rozetama zaštićenim antikorozivnom zaštitom (kromiranim).

Ovjes cjevovoda treba riješiti standardnim profilima koje također treba očistiti i oličiti temeljnom i ukrasnom lak bojom.

Kod montaže svih izoliranih cijevovoda potrebno je obratiti pažnju da se prekinu toplinski mostovi između nosača i cijevi kako bi se spriječilo orošavanje nosača.

Toplinska dilatacija cijevovoda riješena je samokompenzacijom tj. načinom vođenja cjevovoda.

2.5. VENTILACIJSKI SUSTAVI

2.5.1. ODSISNA VENTILACIJA GRAĐEVINE

Odsis zraka iz prostora sanitarija riješen je ugradnjom odsisnih sanitarnih ventilatora.

Ugrađenim ventilatorima se osigurava propisani broj izmjena zraka na sat.

Ventilatori su predviđeni za ugradnju u spušteni strop i za spoj na odsisne kanale.

Svaki ventilator se uključuje preko zasebnog prekidača ugrađenog u prostoriji iz koje se vrši odsis zraka.

Odsisni ventilatori imaju ugrađene timere koji uključuju ventilatore 40 sekundi nakon uključenja, a ventilatori po isključenju ostaju u pogonu od 30 sekundi do 30 minuta, ovisno o podešenosti.

Ventilatori se spajaju na okrugle ventilacijske cijevi koje se vode na fasadu ili ravni krov građevine.

2.6. POGON I ODRŽAVANJE

Po završetku svih radova na građevini izvođač je obvezan izraditi:
- uputstva za održavanje, pogon i rukovanje kako pojedinom ugrađenom opremom tako i termotehničkim sustavom u cijelini,
- kratka uputstva za rad i održavanje susta uokviriti i postaviti na vidljivo mjesto u tehničkom prostoru,
- funkcionalnu shemu spajanja uokviriti i postaviti na vidljivo mjesto u tehničkom prostoru,
- upoznati i obučiti Investitora o načinu korištenjA ugrađenje opreme i njegovim obavezama vezano za servisiranje iste.

Sva gore navedena dokumentacija moraju biti pisana na hrvatskom jeziku, lako razumljiva i dostavljena na uvid nadzornom inženjeru prije tehničkog pregleda građevine.

2.7. SANACIJA GRADILIŠTA

Izvođač radova dužan je nakon završetka svih radova na gradilištu, okoliš dovesti u uredno stanje, odnosno:
- popraviti i urediti prometnice koje je koristio za vrijeme izvođenja radova,
- ukloniti sve privremene građevine izrađene u okviru pripremnih radova i opremu sa gradilišta,
- odvesti višak građevinskog i ostalog materijala sa gradilišta,
- očistiti gradilište od smeća i otpadaka,
- demontirati i odvesti privremene instalacije.

2.8. UVJETI ZA ODRŽAVANJE TERMOTEHNIČKIH INSTALACIJA

Pod održavanjem svih termotehničkih instalacija u građevini, podrazumijevamo obvezu vlasnika građevine da tijekom trajanja građevine, izvodi sve neophodne radove radi očuvanja bitnih funkcija instalacija, a da se pritom ne mjenjaju bitne osobine i namjena instalacija koja je definirana u tehničkoj dokumentaciji na osnovu koje je izdana građevinska odnosno uporabna dozvola.

Pravovremene preglede i ispitivanja termotehničkih instalacija, vlasnik građevine obavezan je povjeravati pravnim i fizičkim osobama, ovlaštenim za obavljanje navedenih djelatnosti.

Građevina se smije koristiti u skladu s njezinom namjenom koja je definirana u tehničkoj dokumentaciji na osnovu koje je izdana građevinska odnosno uporabna dozvola.

U slučaju pojave oštećenja ili neispravnosti na termotehničkim instalacijama zbog koje postoji opasnost za život i zdravlje ljudi, okoliš, druge građevine i stvari, vlasnik građevine dužan je poduzeti hitne mjere za uklanjanje opasnosti odnosno nepravilnosti u radu, a dijelove instalacije staviti van upotrebe do otklanjanja oštećenja odnosno nepravilnosti u radu.

Pod redovitim održavanjem termotehničkih instalacija se podrazumijeva provjera funkcionalne ispravnosti pojedinih termotehničkih instalacija odnosno dijelova pojedinih instalacija.

Pod periodičnim održavanjem se podrazumijeva kompletno ispitivanje termotehničkih instalacija koje je vlasnik građevine obavezan povjeravati pravnim i fizičkim osobama, ovlaštenim za obavljanje navedenih djelatnosti.

Vremenski razmaci između obaveznih periodičnih ispitivanja definirani su posebnim zakonima i pravilnicima donesenim na temelju tih zakona.

2.9. PROJEKTIRANI VIJEK UPORABE TERMOTEHNIČKIH INSTALACIJA

Uzimajući u obzir da je ugrađena termotehnička (strojarska) oprema dinamičkog karaktera (oprema koja sadrži rotirajuće komponente kao npr. ventilatori, kompresori i sl.) te uvjete, odnosno atmosferu u kojima će oprema raditi, a prema iskustvenim saznanjima o životnom vijeku pojedinih komponenti instalacija, projektirani vijek uporabe termotehničkih instalacija procijenjuje se na 15 - 25 godina.

Hrvatska komora inženjera strojarstva
Borna Paravić
dipl. ing. stroj.
Ovlašteni inženjer strojarstva
S 2014

PROJEKTANT:

B. PARAVIĆ, dipl.ing.str.

BProjekt d.o.o.
RIJEKA, Šet. XIII. divizije 21

N A C R T N A D O K U M E N T A C I J A

Investitor:	MONTELEKTRO d.o.o. KUDEJI 53, 51215 KASTAV	Broj projekta:	2019-19/IZ-B
		Broj mape:	MAPA 3
Građevina:	POSLOVNA GRAĐEVINA MONTELEKTRO - B k.č. 860/2, k.o. KASTAV	Razina projekta:	IZVEDBENI PROJEKT
		Vrsta projeka:	STROJARSKI PROJEKT – TERMOTEHNIČKE INSTALACIJE
Zajednička oznaka:	MTE-B	Mjesto i datum:	RIJEKA, 11. 2021.

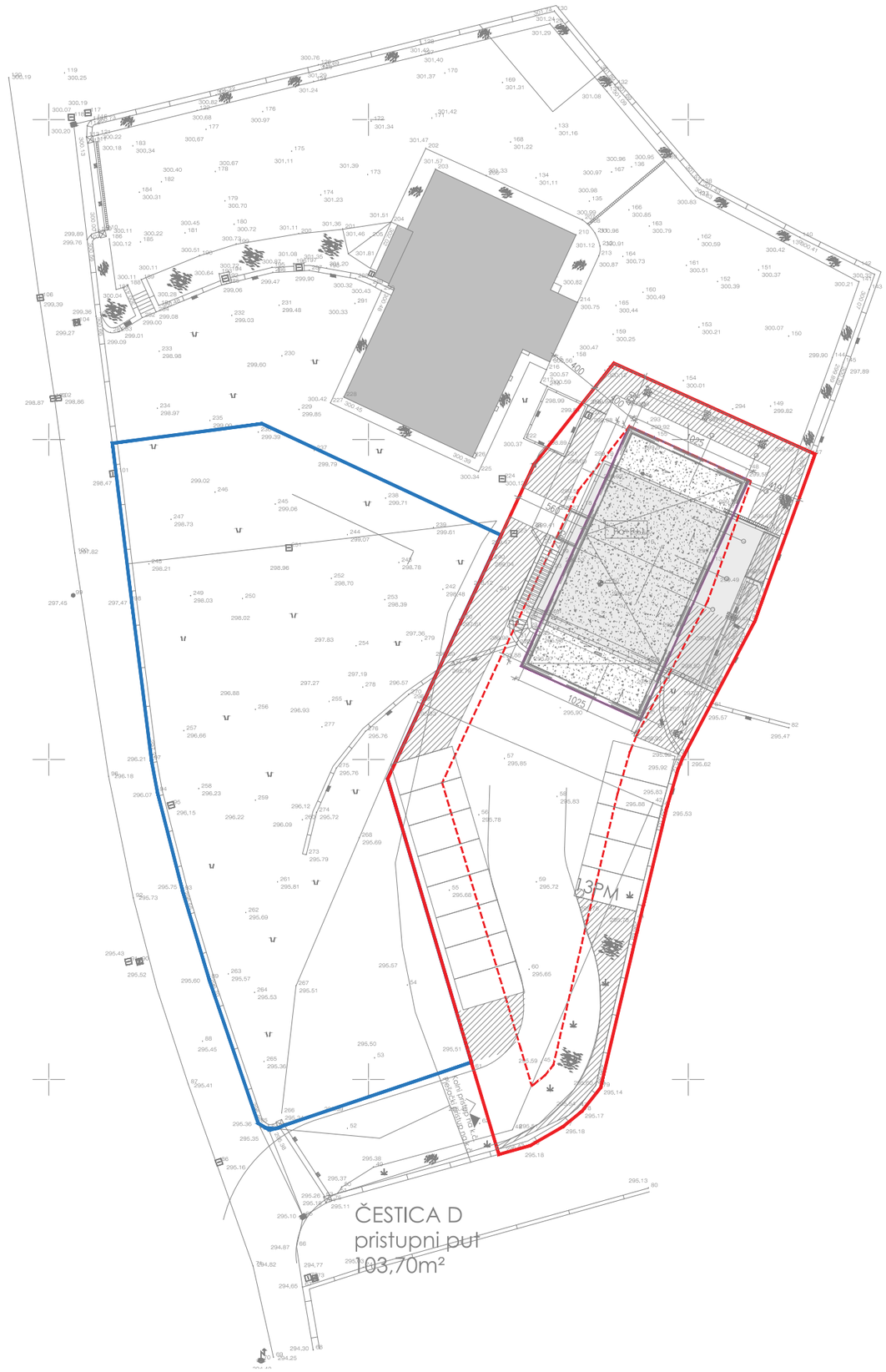

BProjekt

Društvo s ograničenom odgovornošću za projektiranje, nadzor i inženjering
Šetalište XIII. divizije 21, Rijeka
Riva boduli 1, Rijeka
tel: +385 51 627 936
e-mail: info@bprojekt.hr

PROJEKTANT:
Borna Paravić, dipl.ing.str

Hrvatska komora inženjera strojarstva
Borna Paravić
dipl. ing. stroj.
Ovlašteni inženjer strojarstva
S 2014

INVESTITOR:
MONTELEKTRO d.o.o.
KUDEJI 53, 51215 KASTAV

GRAĐEVINA:
REKONSTRUKCIJA POSLOVNE GRAĐEVINE MONTELEKTRO - B
k.č. 860/2, k.o. KASTAV
(nastala iz dijela k.č. 859/1 i k.č. 860, k.o. KASTAV)

SURADNIK:

RAZINA RAZRADE PROJEKTA:	VRSTA PROJEKTA:	MJESTO I DATUM IZRADE:	SURADNIK:
IZVEDBENI PROJEKT	STROJARSKI PROJEKT TERMOTEHNIČKE INSTALACIJE	RIJEKA, 11.2021.	
ZAJEDNIČKA OZNAKA PROJEKTA:	BROJ PROJEKTA:	BROJ MAPE:	SURADNIK:
MTE-B	2019-19/IZ-B	MAPA 3	

SADRŽAJ:
SITUACIJA

MJERILO:	REVIZIJA BR.:	BROJ NACRTA:
1:400	0	1

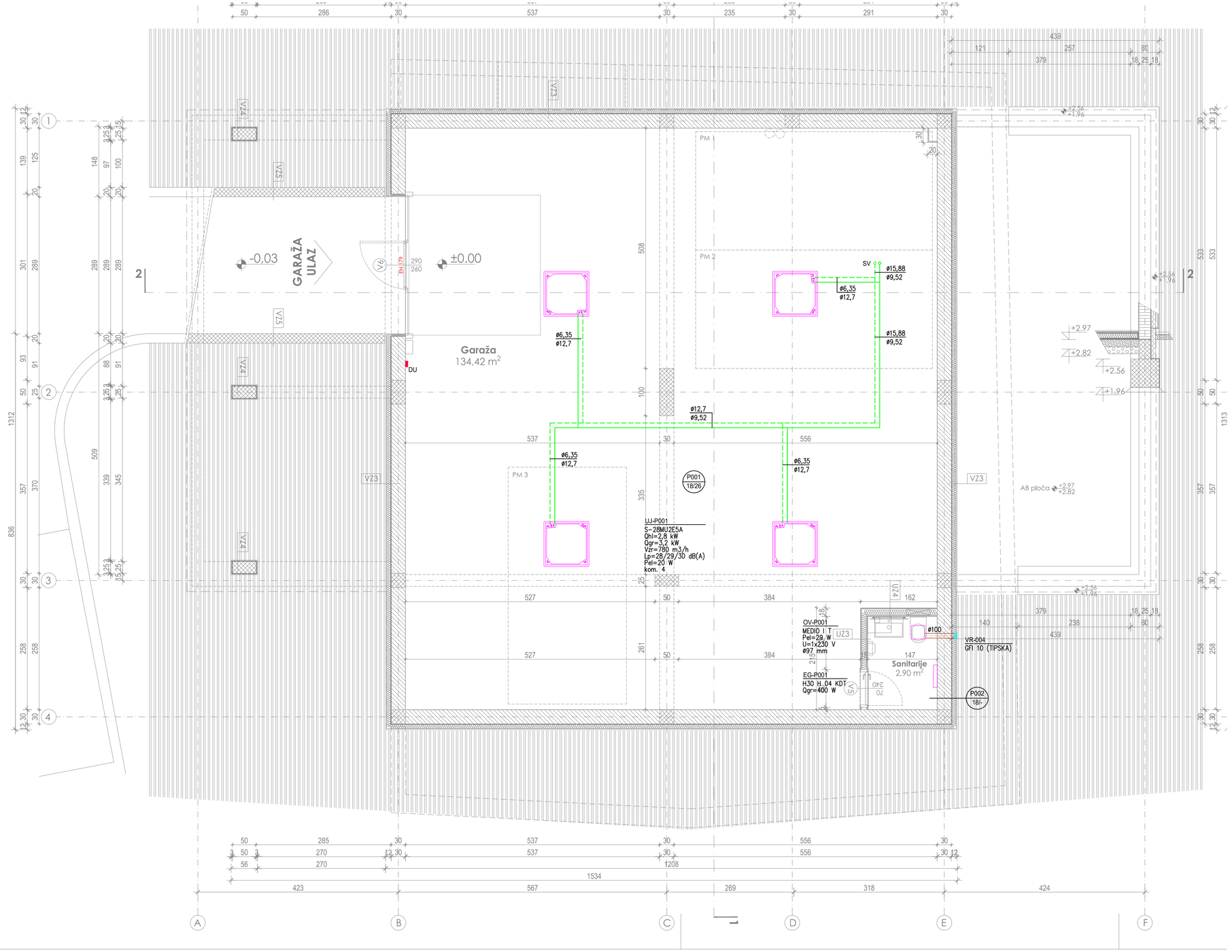

LEGENDA

– – –	– VOD FREONA – PLINSKA FAZA
———	– VOD FREONA – TEKUĆA FAZA
———	– KANAL ZRAKA – OTPAD
P001 / 18/26	– OZNAKA PROSTORA – TEMPERATURA GRIJANJA/HLADENJA (°C)
UJ-P001	– UNUTARNJA JEDINICA VRF SUSTAVA
S–28MU2E5A	– TIP I VELIČINA
Qhl=2,8 kW	– RASHLADNI UČIN (kW)
Qgr=3,2 kW	– OGRJEVNI UČIN (kW)
Vzr=780 m3/h	– VOLUMNI PROTOK ZRAKA (m3/h)
Lp=28/29/30 dB(A)	– ZVUČNI TLAK [dB(A)]
Pel=20 W	– ELEKTRIČNA SNAGA (W)
EG-P002	– ELEKTRIČNA GRIJALICA (RADIJATOR)
H 30 H 04 KDT	– TIP I VELIČINA
Qgr=400 W	– OGRJEVNI UČIN (kW)
OV-P002	– ODSISNI VENTILATOR
MEDIO I T	– TIP I VELIČINA
Pel=29 W	– ELEKTRIČNA SNAGA (W)
U=1x230 V	– NAPON STRUJE (V)
ø97 mm	– DIMENZIJA PRIKLJUČKA (mm)
VR	– VANJSKA REŠETKA
GFI 10 (TIPSKA)	– TIP I VELIČINA
DU	– DALJINSKI UPRAVLJAČ
SV	– SILAZNA VERTIKALA
ø9,52	– PROMJER BAKRENE CIJEVI (FREONSKI RAZVOD) (mm)
ø100	– PROMJER ZRAČNOG KANALA (mm)

NAPOMENE

- UNUTARNJE JEDINICE VRF I SPLIT SUSTAVA POVEZANE SU S VANJSKIM JEDINICAMA PREDIZOLIRANIM MEKANIM I IZOLIRANIM TVRDIM BAKRENIM CIJEVIMA ODGOVARAJUĆEG PROMJERA.
- SVE RAZVODE FREONA UNUTAR GRAĐEVINE VODITI U SPUŠTENIM STROPOVIMA I ZIDOVIMA.
- ODVOD KONDENZATA S UNUTARNJIH JEDINICA RIJEŠEN JE PROJEKTOM VODOVODA I KANALIZACIJE.
- OŽIČENI DALJINSKI UPRAVLJAČI UGRAĐENI SU NA ZIDOVIMA UNUTAR SAMIH PROSTORIJA U ZONAMA LAKOG PRISTUPA.
- DALJINSKE UPRAVLJAČE UGRADITI NA VISINU 1,5 m OD PODA.
- EVENTUALNI REVIZIJSKI OTVORI ZA STROJARSKU OPREMU OBUHVAĆENI SU ARHITEKTONSKIM PROJEKTOM.
- SVU STROJARSKU OPREMU UGRADITI SUKLADNO UPUTAMA PROIZVODAČA.
- SVAKU PROMJENU POZICIJE STROJARSKE OPREME DOGOVORITI S PROJEKTANTOM I NADZORNIM INŽENJEROM.
- NAČIN OVJEŠENJA CJEVOVODA I KANALA DAJE IZVODAČ, A ODOBRAVA PROJEKTANT I NADZORNI INŽENJER.

BProjekt
Društvo s ograničenom odgovornošću za projektiranje, nadzor i inženjering
Šetalište XIII. divizije 21, Rijeka | Riva boduli 1, Rijeka
tel: +385 51 627 936
e-mail: info@bprojekt.hr

PROJEKTANT: Borna Paravić, dipl.ing.str

Hrvatska komora inženjera strojarstva
Borna Paravić
dipl. ing. stroj.
Ovlašteni inženjer strojarstva
S 2014

INVESTITOR: MONTELEKTRO d.o.o.
KUDEJI 53, 51215 KASTAV

GRAĐEVINA: REKONSTRUKCIJA POSLOVNE GRAĐEVINE MONTELEKTRO - B
k.č. 860/2, k.o. KASTAV
(nastala iz dijela k.č. 859/1 i k.č. 860, k.o. KASTAV)

RAZINA RAZRADE PROJEKTA: IZVEDBENI PROJEKT	VRSTA PROJEKTA: STROJARSKI PROJEKT TERMOTEHNIČKE INSTALACIJE	MJESTO I DATUM IZRADE: RIJEKA, 11.2021.	SURADNIK:
ZAJEDNIČKA OZNAKA PROJEKTA: MTE-B	BROJ PROJEKTA: 2019-19/IZ-B	BROJ MAPE: MAPA 3	SURADNIK:
SADRŽAJ: SMJEŠTAJ TERMOTEHNIČKE OPREME TLOCRT PODRUMA	MJERILO: 1:50	REVIZIJA BR.: 0	BROJ NACRTA: 2

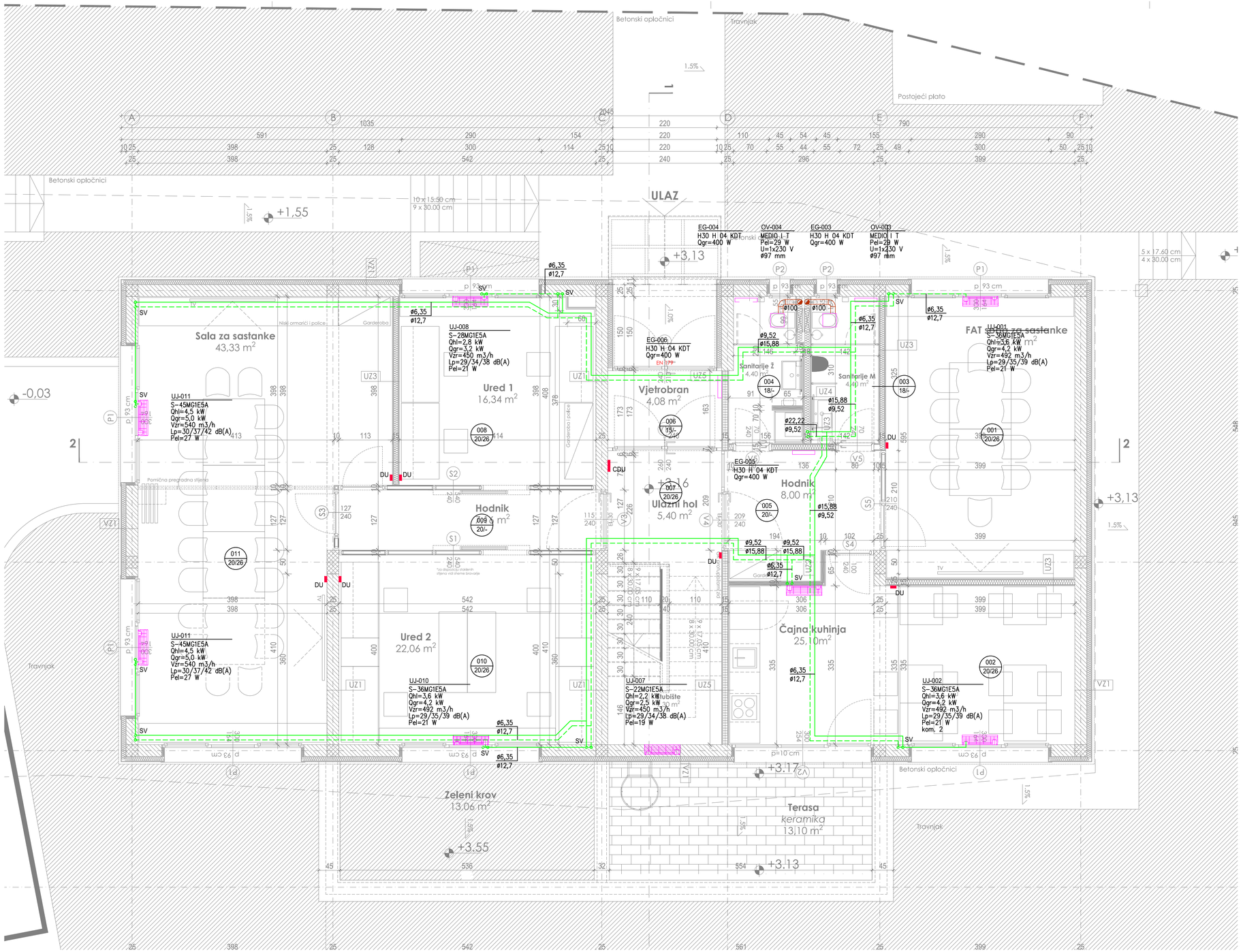

LEGENDA

– – –	– VOD FREONA – PLINSKA FAZA
———	– VOD FREONA – TEKUĆA FAZA
———	– KANAL ZRAKA – OTPAD
002 / 20/26	– OZNAKA PROSTORA – TEMPERATURA GRIJANJA/HLADENJA (°C)
UJ-002	– UNUTARNJA JEDINICA VRF SUSTAVA
S-36MG1E5A	– TIP I VELIČINA
Qhl=3,6 kW	– RASHLADNI UČIN (kW)
Qgr=4,2 kW	– OGRJEVNI UČIN (kW)
Vzr=492 m3/h	– VOLUMNI PROTOK ZRAKA (m3/h)
Lp=29/35/39 dB(A)	– ZVUČNI TLAK [dB(A)]
Pel=21 W	– ELEKTRIČNA SNAGA (W)
EG-003	– ELEKTRIČNA GRIJALICA (RADIJATOR)
H 30 H 04 KDT	– TIP I VELIČINA
Qgr=400 W	– OGRJEVNI UČIN (kW)
OV-003	– ODSISNI VENTILATOR
MEDIO I T	– TIP I VELIČINA
Pel=29 W	– ELEKTRIČNA SNAGA (W)
U=1x230 V	– NAPON STRUJE (V)
ø97 mm	– DIMENZIJA PRIKLJUČKA (mm)
DU	– DALJINSKI UPRAVLJAČ
CDU	– CENTRALNI DALJINSKI UPRAVLJAČ
SV	– SILAZNA VERTIKALA
ø9,52	– PROMJER BAKRENE CIJEVI (FREONSKI RAZVOD) (mm)
ø100	– PROMJER ZRAČNOG KANALA (mm)

NAPOMENE

- UNUTARNJE JEDINICE VRF I SPLIT SUSTAVA POVEZANE SU S VANJSKIM JEDINICAMA PREDIZOLIRANIM MEKANIM I IZOLIRANIM TVRDIM BAKRENIM CIJEVIMA ODGOVARAJUĆEG PROMJERA.
- SVE RAZVODE FREONA UNUTAR GRAĐEVINE VODITI U SPUŠTENIM STROPOVIMA I ZIDOVIMA.
- ODVOD KONDENZATA S UNUTARNJIH JEDINICA RIJEŠEN JE PROJEKTOM VODOVODA I KANALIZACIJE.
- OŽIČENI DALJINSKI UPRAVLJAČI UGRAĐENI SU NA ZIDOVIMA UNUTAR SAMIH PROSTORIJA U ZONAMA LAKOG PRISTUPA.
- DALJINSKE UPRAVLJAČE UGRADITI NA VISINU 1,5 m OD PODA.
- EVENTUALNI REVIZIJSKI OTVORI ZA STROJARSKU OPREMU OBUHVAĆENI SU ARHITEKTONSKIM PROJEKTOM.
- SVU STROJARSKU OPREMU UGRADITI SUKLADNO UPUTAMA PROIZVODAČA.
- SVAKU PROMJENU POZICIJE STROJARSKE OPREME DOGOVORITI S PROJEKTANTOM I NADZORNIM INŽENJEROM.
- NAČIN OVJEŠENJA CJEVOVODA I KANALA DAJE IZVODAČ, A ODOBRAVA PROJEKTANT I NADZORNI INŽENJER.

BProjekt
Društvo s ograničenom odgovornošću za projektiranje, nadzor i inženjering | Šetalište XIII. divizije 21. Rijeka | Riva boduli 1, Rijeka | tel: +385 51 627 936 | e-mail: info@bprojekt.hr

PROJEKTANT: Borna Paravić, dipl.ing.str
Hrvatska komora inženjera strojarstva
Borna Paravić
dipl. ing. stroj.
Ovlašteni inženjer strojarstva
S 2014

INVESTITOR: MONTELEKTRO d.o.o.
KUDEJI 53, 51215 KASTAV

GRAĐEVINA: REKONSTRUKCIJA POSLOVNE GRAĐEVINE MONTELEKTRO - B
k.č. 860/2, k.o. KASTAV
(nastala iz dijela k.č. 859/1 i k.č. 860, k.o. KASTAV)

SURADNIK:

RAZINA RAZRADE PROJEKTA:	VRSTA PROJEKTA:	MJESTO I DATUM IZRADE:	SURADNIK:
IZVEDBENI PROJEKT	STROJARSKI PROJEKT TERMOTEHNIČKE INSTALACIJE	RIJEKA, 11.2021.	
ZAJEDNIČKA OZNAKA PROJEKTA: MTE-B	BROJ PROJEKTA: 2019-19/IZ-B	BROJ MAPE: MAPA 3	SURADNIK:

SADRŽAJ: SMJEŠTAJ TERMOTEHNIČKE OPREME
TLOCRT PRIZEMLJA

MJERILO:	REVIZIJA BR.:	BROJ NACRTA:
1:50	0	3

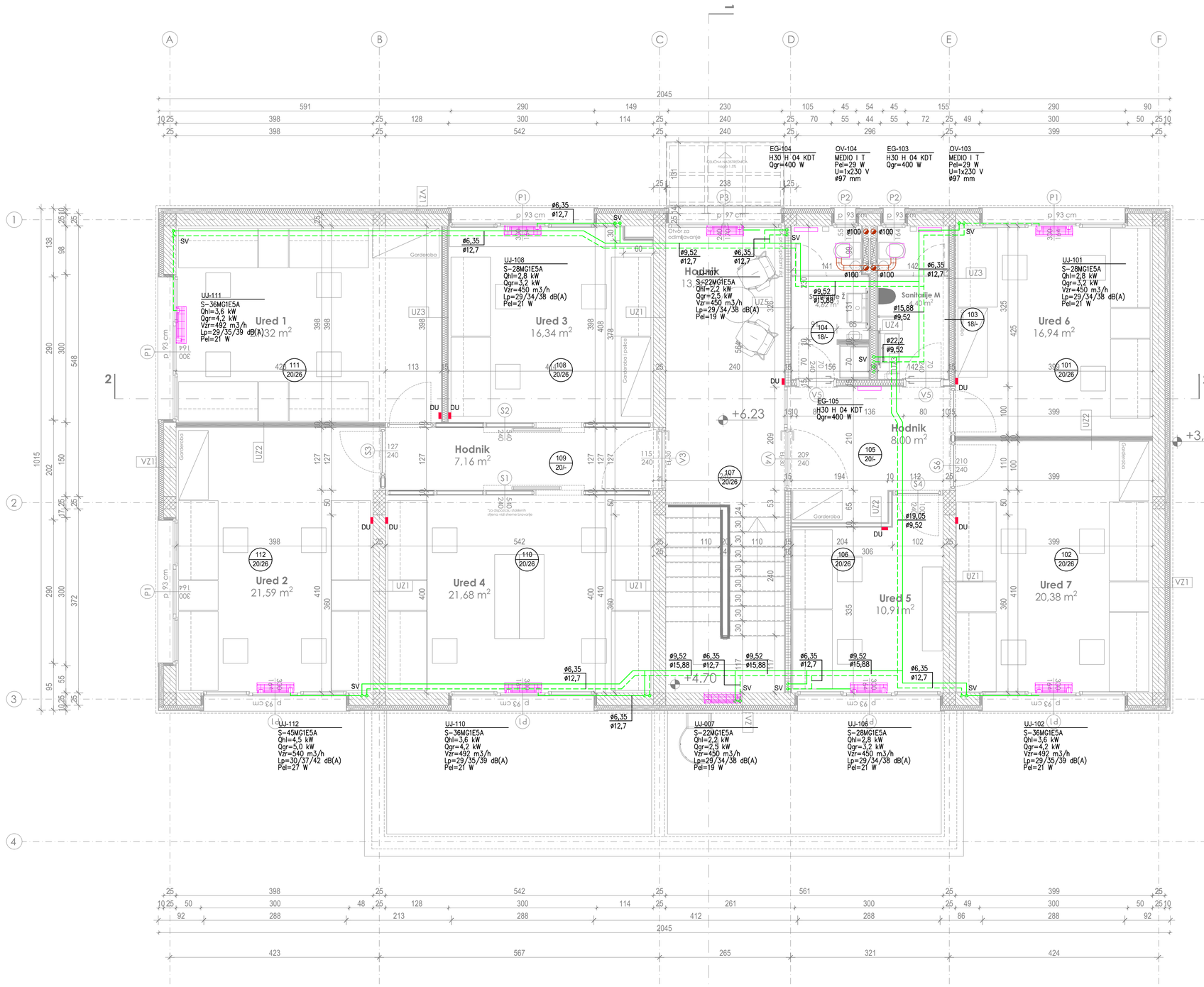

LEGENDA

– – –	– VOD FREONA – PLINSKA FAZA
———	– VOD FREONA – TEKUĆA FAZA
———	– KANAL ZRAKA – OTPAD
102 / 20/26	– OZNAKA PROSTORA – TEMPERATURA GRIJANJA/HLADENJA (°C)
UJ-102	– UNUTARNJA JEDINICA VRF SUSTAVA
S–36MG1E5A	– TIP I VELIČINA
Qhl=3,6 kW	– RASHLADNI UČIN (kW)
Qgr=4,2 kW	– OGRJEVNI UČIN (kW)
Vzr=492 m3/h	– VOLUMNI PROTOK ZRAKA (m3/h)
Lp=29/35/39 dB(A)	– ZVUČNI TLAK [dB(A)]
Pel=21 W	– ELEKTRIČNA SNAGA (W)
EG-103	– ELEKTRIČNA GRIJALICA (RADIJATOR)
H 30 H 04 KDT	– TIP I VELIČINA
Qgr=400 W	– OGRJEVNI UČIN (kW)
OV-103	– ODSISNI VENTILATOR
MEDIO I T	– TIP I VELIČINA
Pel=29 W	– ELEKTRIČNA SNAGA (W)
U=1x230 V	– NAPON STRUJE (V)
ø97 mm	– DIMENZIJA PRIKLJUČKA (mm)
DU	– DALJINSKI UPRAVLJAČ
SV	– SILAZNA VERTIKALA
ø9,52	– PROMJER BAKRENE CIJEVI (FREONSKI RAZVOD) (mm)
ø100	– PROMJER ZRAČNOG KANALA (mm)

NAPOMENE

- UNUTARNJE JEDINICE VRF I SPLIT SUSTAVA POVEZANE SU S VANJSKIM JEDINICAMA PREDIZOLIRANIM MEKANIM I IZOLIRANIM TVRDIM BAKRENIM CIJEVIMA ODGOVARAJUĆEG PROMJERA.
- SVE RAZVODE FREONA UNUTAR GRAĐEVINE VODITI U SPUŠTENIM STROPOVIMA I ZIDOVIMA.
- ODVOD KONDENZATA S UNUTARNJIH JEDINICA RIJEŠEN JE PROJEKTOM VODOVODA I KANALIZACIJE.
- OŽIČENI DALJINSKI UPRAVLJAČI UGRAĐENI SU NA ZIDOVIMA UNUTAR SAMIH PROSTORIJA U ZONAMA LAKOG PRISTUPA.
- DALJINSKE UPRAVLJAČE UGRADITI NA VISINU 1,5 m OD PODA.
- EVENTUALNI REVIZIJSKI OTVORI ZA STROJARSKU OPREMU OBUHVAĆENI SU ARHITEKTONSKIM PROJEKTOM.
- SVU STROJARSKU OPREMU UGRADITI SUKLADNO UPUTAMA PROIZVODAČA.
- SVAKU PROMJENU POZICIJE STROJARSKE OPREME DOGOVORITI S PROJEKTANTOM I NADZORNIM INŽENJEROM.
- NAČIN OVJEŠENJA CJEVOVODA I KANALA DAJE IZVOĐAČ, A ODOBRAVA PROJEKTANT I NADZORNI INŽENJER.

BProjekt
Društvo s ograničenom odgovornošću za projektiranje, nadzor i inženjering
Šetalište XIII. divizije 21, Rijeka
Riva boduli 1, Rijeka
tel: +385 51 627 936
e-mail: info@bprojekt.hr

INVESTITOR:
MONTELEKTRO d.o.o.
KUDEJI 53, 51215 KASTAV

GRAĐEVINA:
REKONSTRUKCIJA POSLOVNE GRAĐEVINE MONTELEKTRO - B
k.č. 860/2, k.o. KASTAV
(nastala iz dijela k.č. 859/1 i k.č. 860, k.o. KASTAV)

PROJEKTANT:
Borna Paravić, dipl.ing.str

Hrvatska komora inženjera strojarstva
Borna Paravić
dipl. ing. stroj.
Ovlašteni inženjer strojarstva
S 2014

SURADNIK:

SURADNIK:

SURADNIK:

RAZINA RAZRADE PROJEKTA:	VRSTA PROJEKTA:	MJESTO I DATUM IZRADE:	BROJ MAPE:
IZVEDBENI PROJEKT	STROJARSKI PROJEKT TERMOTEHNIČKE INSTALACIJE	RIJEKA, 11.2021.	MAPA 3
ZAJEDNIČKA OZNAKA PROJEKTA:	BROJ PROJEKTA:		
MTE-B	2019-19/IZ-B		

SADRŽAJ:
SMJEŠTAJ TERMOTEHNIČKE OPREME
TLOCRT KATA

MJERILO:	REVIZIJA BR.:	BROJ NACRTA:
1:50	0	4

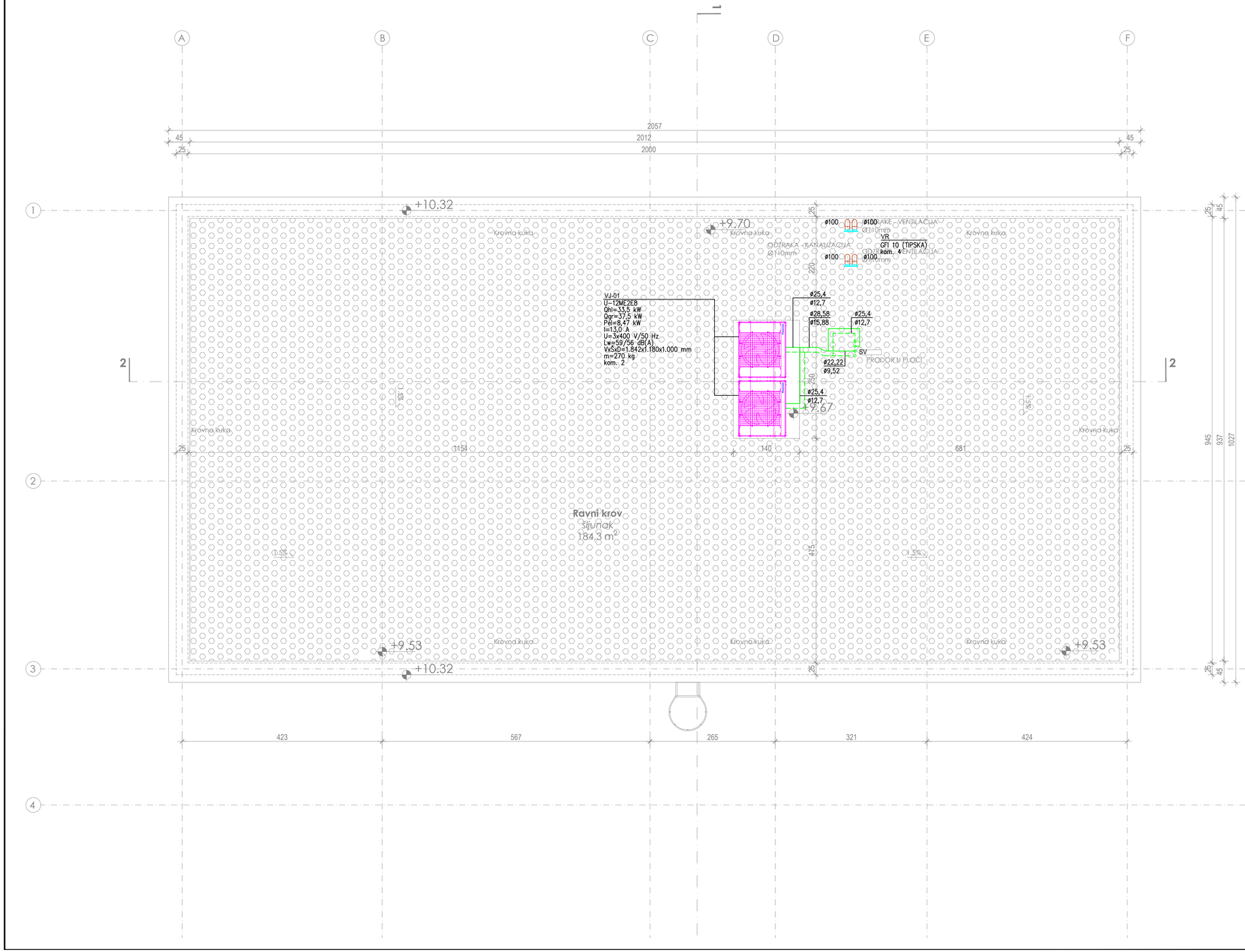

LEGENDA

	– VOD FREONA – PLINSKA FAZA
	– VOD FREONA – TEKUĆA FAZA
	– KANAL ZRAKA – OTPAD
VJ-01	– VANJSKA JEDINICA VRF SUSTAVA
U–12ME2E8	– TIP I VELIČINA
Qhl=33,5 kW	– RASHLADNI UČIN (kW)
Qgr=37,5 kW	– OGRIJEVNI UČIN (kW)
Pel=8,47 kW	– ELEKTRIČNA SNAGA (W)
I=13,0 A	– JAKOST STRUJE (A)
U=3x400 V/50 Hz	– KARAKTERISTIKA NAPONA
Lw=59/56 dB(A)	– ZVUČNI TLAK (dB(A))
1.842x1.180x1.000 mm	– DIMENZIJE (VxŠxD) (mm)
m=270 kg	– MASA (kg)
kom. 2	– BROJ KOMADA
VR	– VANJSKA REŠETKA
GFI 10 (TIPSKA)	– TIP I VELIČINA
SV	– SILAZNA VERTIKALA
ø12,7	– PROMJER BAKRENE CIJEVI (FREONSKI RAZVOD) (mm)
ø100	– PROMJER ZRAČNOG KANALA (mm)

NAPOMENE

- UNUTARNJE JEDINICE VRF I SPLIT SUSTAVA POVEZANE SU S VANJSKIM JEDINICAMA PREDIZOLIRANIM MEKANIM I IZOLIRANIM TVRDIM BAKRENIM CIJEVIMA ODGOVARAJUĆEG PROMJERA.
- SVE RAZVODE FREONA UNUTAR GRAĐEVINE VODITI U SPUŠTENIM STROPOVIMA I ZIDOVIMA.
- ODVOD KONDENZATA S UNUTARNJIH JEDINICA RIJEŠEN JE PROJEKTOM VODOVODA I KANALIZACIJE.
- OŽIČENI DALJINSKI UPRAVLJAČI UGRAĐENI SU NA ZIDOVIMA UNUTAR SAMIH PROSTORIJA U ZONAMA LAKOG PRISTUPA.
- DALJINSKE UPRAVLJAČE UGRADITI NA VISINU 1,5 m OD PODA.
- EVENTUALNI REVIZIJSKI OTVORI ZA STROJARSKU OPREMU OBUHVAĆENI SU ARHITEKTONSKIM PROJEKTOM.
- SVU STROJARSKU OPREMU UGRADITI SUKLADNO UPUTAMA PROIZVODAČA.
- SVAKU PROMJENU POZICIJE STROJARSKE OPREME DOGOVORITI S PROJEKTANTOM I NADZORNIM INŽENJEROM.
- NAČIN OVJEŠENJA CJEVOVODA I KANALA DAJE IZVODAČ, A ODOBRAVA PROJEKTANT I NADZORNI INŽENJER.
- PRODORI CJEVOVODA I KANALA KROZ KROVNU PLOČU OBUHVAĆENI SU ARHITEKTONSKIM PROJEKTOM.
- POSTOLJE ZA UGRADNJU VANJSKIH JEDINICA VRF SUSTAVA OBUHVAĆENO JE ARHITEKTONSKIM PROJEKTOM.

BProjekt
Društvo s ograničenom odgovornošću za projektiranje, nadzor i inženjering
Šetalište XIII. divizije 21. Rijeka | Riva boduli 1. Rijeka
tel: +385 51 627 936
e-mail: info@bprojekt.hr

PROJEKTANT: Borna Paravić, dipl.ing.str
Hrvatska komora inženjera strojarstva
Borna Paravić
dipl. ing. stroj.
Ovlašteni inženjer strojarstva
S 2014

INVESTITOR: MONTELEKTRO d.o.o.
KUDEJI 53, 51215 KASTAV

GRAĐEVINA: REKONSTRUKCIJA POSLOVNE GRAĐEVINE MONTELEKTRO - B
k.č. 860/2, k.o. KASTAV
(nastala iz dijela k.č. 859/1 i k.č. 860, k.o. KASTAV)

SURADNIK:

RAZINA RAZRADE PROJEKTA: IZVEDBENI PROJEKT	VRSTA PROJEKTA: STROJARSKI PROJEKT TERMOTEHNIČKE INSTALACIJE	MJESTO I DATUM IZRADE: RIJEKA, 11.2021.	SURADNIK:
ZAJEDNIČKA OZNAKA PROJEKTA: MTE-B	BROJ PROJEKTA: 2019-19/IZ-B	BROJ MAPE: MAPA 3	SURADNIK:

SADRŽAJ: SMJEŠTAJ TERMOTEHNIČKE OPREME TLOCRT KROVA

MJERILO:	REVIZIJA BR.:	BROJ NACRTA:
1:50	0	5

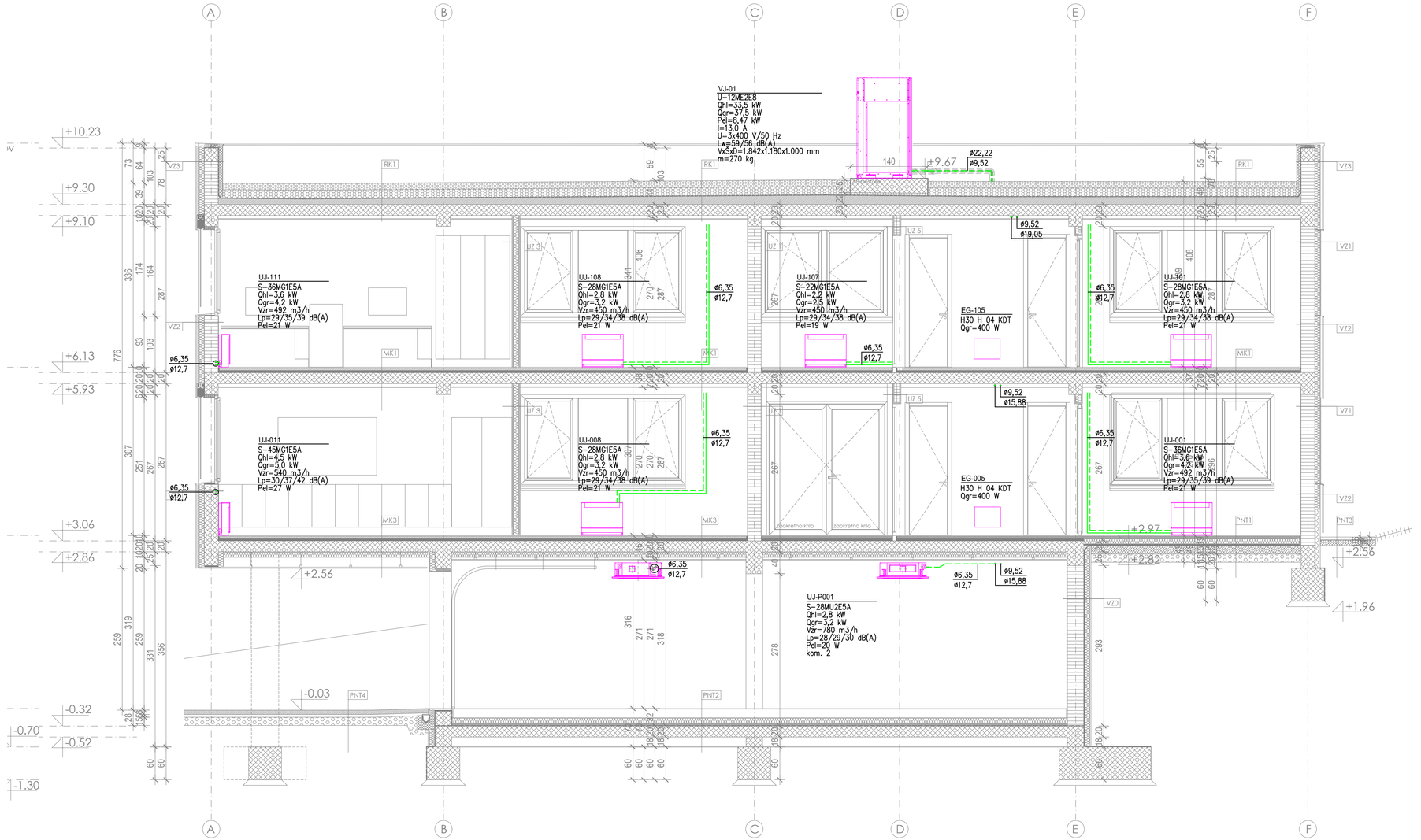

LEGENDA

— — —	– VOD FREONA – PLINSKA FAZA
———	– VOD FREONA – TEKUĆA FAZA
———	– KANAL ZRAKA – OTPAD
VJ-01	– VANJSKA JEDINICA VRF SUSTAVA
U–12ME2E8	– TIP I VELIČINA
Qhl=33,5 kW	– RASHLADNI UČIN (kW)
Qgr=37,5 kW	– OGRIJEVNI UČIN (kW)
Pel=8,47 kW	– ELEKTRIČNA SNAGA (W)
I=13,0 A	– JAKOST STRUJE (A)
U=3x400 V/50 Hz	– KARAKTERISTIKA NAPONA
Lw=59/56 dB(A)	– ZVUČNI TLAK (dB(A))
1.842x1.180x1.000 mm	– DIMENZIJE (VxŠxD) (mm)
m=270 kg	– MASA (kg)
UJ-001	– UNUTARNJA JEDINICA VRF SUSTAVA
S–36MG1E5A	– TIP I VELIČINA
Qhl=3,6 kW	– RASHLADNI UČIN (kW)
Qgr=4,2 kW	– OGRIJEVNI UČIN (kW)
Vzr=492 m3/h	– VOLUMNI PROTOK ZRAKA (m3/h)
Lp=29/35/39 dB(A)	– ZVUČNI TLAK [dB(A)]
Pel=21 W	– ELEKTRIČNA SNAGA (W)
EG-105	– ELEKTRIČNA GRIJALICA (RADIJATOR)
H 30 H 04 KDT	– TIP I VELIČINA
Qgr=400 W	– OGRJEVNI UČIN (kW)
ø12,7	– PROMJER BAKRENE CIJEVI (FREONSKI RAZVOD) (mm)
ø100	– PROMJER ZRAČNOG KANALA (mm)

NAPOMENE

- UNUTARNJE JEDINICE VRF I SPLIT SUSTAVA POVEZANE SU S VANJSKIM JEDINICAMA PREDIZOLIRANIM MEKANIM I IZOLIRANIM TVRDIM BAKRENIM CIJEVIMA ODGOVARAJUĆEG PROMJERA.
- SVE RAZVODE FREONA UNUTAR GRAĐEVINE VODITI U SPUŠTENIM STROPOVIMA I ZIDOVIMA.
- ODVOD KONDENZATA S UNUTARNJIH JEDINICA RIJEŠEN JE PROJEKTOM VODOVODA I KANALIZACIJE.
- OŽIČENI DALJINSKI UPRAVLJAČI UGRAĐENI SU NA ZIDOVIMA UNUTAR SAMIH PROSTORIJA U ZONAMA LAKOG PRISTUPA.
- DALJINSKE UPRAVLJAČE UGRADITI NA VISINU 1,5 m OD PODA.
- EVENTUALNI REVIZIJSKI OTVORI ZA STROJARSKU OPREMU OBUHVAĆENI SU ARHITEKTONSKIM PROJEKTOM.
- SVU STROJARSKU OPREMU UGRADITI SUKLADNO UPUTAMA PROIZVODAČA.
- SVAKU PROMJENU POZICIJE STROJARSKE OPREME DOGOVORITI S PROJEKTANTOM I NADZORNIM INŽENJEROM.
- NAČIN OVJEŠENJA CJEVOVODA I KANALA DAJE IZVODAČ, A ODOBRAVA PROJEKTANT I NADZORNI INŽENJER.
- PRODORI CJEVOVODA I KANALA KROZ KROVNU PLOČU OBUHVAĆENI SU ARHITEKTONSKIM PROJEKTOM.
- POSTOLJE ZA UGRADNJU VANJSKIH JEDINICA VRF SUSTAVA OBUHVAĆENO JE ARHITEKTONSKIM PROJEKTOM.

BPprojekt
Društvo s ograničenom odgovornošću za projektiranje, nadzor i inženjering
Šetalište XIII. divizije 21. Rijeka | Riva boduli 1, Rijeka
tel: +385 51 627 936
e-mail: info@bprojekt.hr

PROJEKTANT: Borna Paravić, dipl.ing.str

Hrvatska komora inženjera strojarstva
Borna Paravić
dipl. ing. stroj.
Ovlašteni inženjer strojarstva
S 2014

INVESTITOR: MONTELEKTRO d.o.o.
KUDEJI 53, 51215 KASTAV

GRAĐEVINA: REKONSTRUKCIJA POSLOVNE GRAĐEVINE MONTELEKTRO - B
k.č. 860/2, k.o. KASTAV
(nastala iz dijela k.č. 859/1 i k.č. 860, k.o. KASTAV)

SURADNIK:

RAZINA RAZRADE PROJEKTA:	VRSTA PROJEKTA:	MJESTO I DATUM IZRADE:	SURADNIK:
IZVEDBENI PROJEKT	STROJARSKI PROJEKT TERMOTEHNIČKE INSTALACIJE	RIJEKA, 11.2021.	
ZAJEDNIČKA OZNAKA PROJEKTA: MTE-B	BROJ PROJEKTA: 2019-19/IZ-B	BROJ MAPE: MAPA 3	SURADNIK:

SADRŽAJ: SMJEŠTAJ TERMOTEHNIČKE OPREME
PRESJEK 2

MJERILO:	REVIZIJA BR.:	BROJ NACRTA:
1:50	0	6

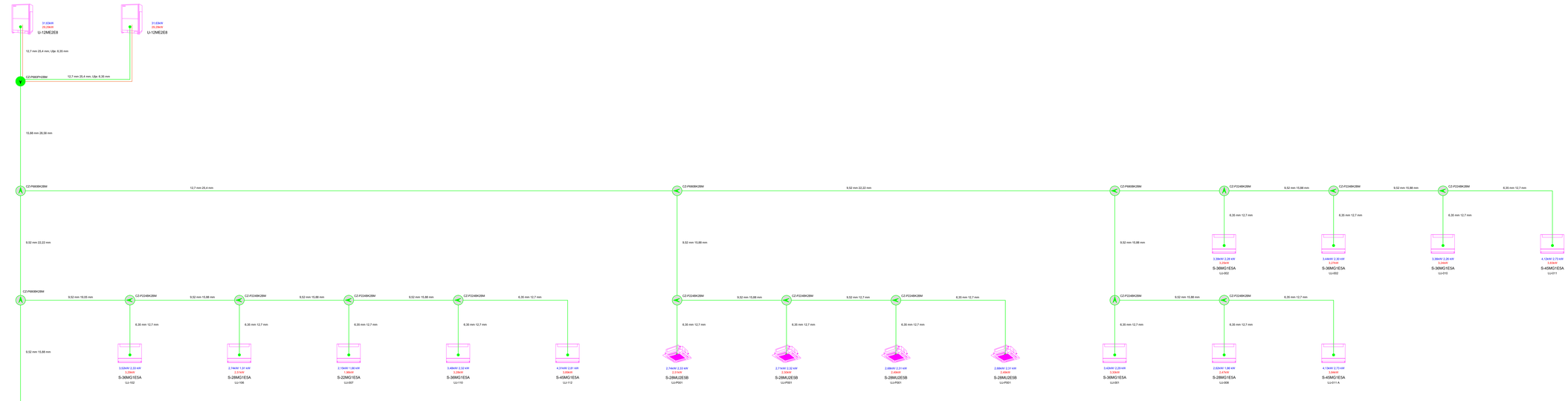

LEGENDA

	– VOD FREONA
	– VOD FREONA – DISTRIBUCIJSKA RAČVA
U-12ME2E8	– TIP VANJSKE JEDINICE VRF SUSTAVA
S-48MG1ESA	– TIP UNUTARNJE JEDINICE VRF SUSTAVA
4,24 kW / 2,78 kW	– RASHLADNI UČIN JEDINICE (TOTALNI/OSJETNI) [kW]
3,87 kW	– OGRIJEVNI UČIN JEDINICE [kW]
6,35 mm 12,7 mm	– PROMJER CIJEVI FREONSKIH RAZVODA (TEKUĆA/PLINSKA FAZA)
UJ-011	– OZNAKA UNUTARNJE JEDINICE – PROSTORIJA UGRADNJE
VJ-01	– OZNAKA VANJSKE JEDINICE
CZ-P224BK28M	– TIP I VELIČINA DISTRIBUCIJSKE RAČVE

NAPOMENE

- UNUTARNJE JEDINICE VRF I SPLIT SUSTAVA POVEZANE SU S VANJSKIM JEDINICAMA PREDIZOLIRANIM MEKANIM I IZOLIRANIM TVRDIM BAKRENIM CIJEVIMA ODGOVARAJUĆEG PROMJERA.
- SVE RAZVODE FREONA UNUTAR GRAĐEVINE VODITI U SPUŠTENIM STROPOVIMA I ZIDOVIMA.
- ODVOD KONDENZATA S UNUTARNJIH I VANJSKIH JEDINICA RIJEŠEN JE PROJEKTOM VODOVODA I KANALIZACIJE.
- IZOLIRANI DALJINSKI UPRAVLJAČI UGRAĐENI SU NA ZIDOVIMA UNUTAR SAMIH PROSTORIJA U ZONAMA LAKOG PRISTUPA.
- DALJINSKE UPRAVLJAČE UGRADITI NA VISINU 1,5 m OD PODA.
- EVENTUALNI REVIZIJSKI OTVORI ZA STROJARSKU OPREMU OBHVAĆENI SU ARHITEKTONSKIM PROJEKTOM.

BProjekt
Društvo s ograničenom odgovornošću za projektiranje, nadzor i inženjering
Šetalište XIII. divizije 21, Rijeka tel. +385 91 827 936
Riva boduli 1, Rijeka e-mail: info@bprojekt.hr

INVESTITOR: MONTELEKTRO d.o.o.
KUDEJI 53, 51215 KASTAV

GRAĐEVINA: REKONSTRUKCIJA POSLOVNE GRAĐEVINE MONTELEKTRO - B
k.č. 860/2, k.o. KASTAV
(nastala iz dijela k.č. 859/1 i k.č. 860, k.o. KASTAV)

PROJEKTIRAO: Borna Paravić, dipl.ing.str.

Hrvatska komora inženjera strojarstva
Borna Paravić
dipl. ing. stroj.
Ovlašteni inženjer strojarstva
S 2014

VRSTA GLAVNOG PROJEKTA: IZVEDBENI PROJEKT	VRSTA PROJEKTA: STROJARSKI PROJEKT TERMOTEHNIČKE INSTALACIJE	MJESTO I DATUM IZRADE: RIJEKA, 11.2021.	
OZNAČENA OZNAKA PROJEKTA: MTE-B	BROJ PROJEKTA: 2019-19/IZ-9	BROJ MAPE: MAPA 3	
SADRŽAJ: BLOK SHEMA SPAJANJA VRF SUSTAVA		MJERILO:	NJ.OZNAKA BR.: 0 / BROJ NACRTA: 7

TIP JEDINICE: VANJSKA JEDINICA
MODEL: U-12ME2E8

GORNJI POGLED

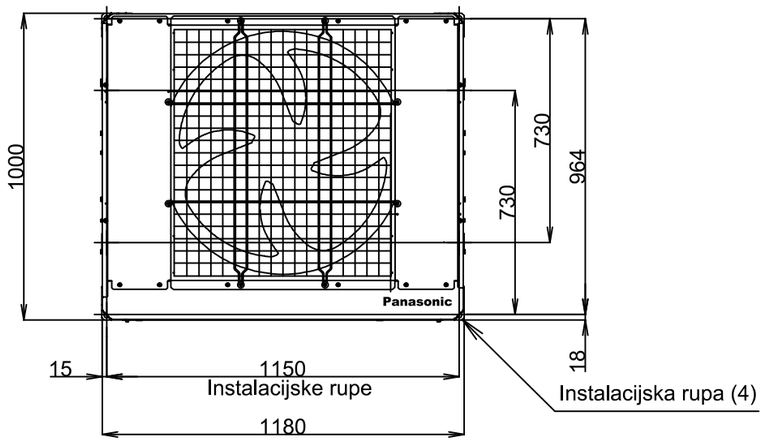

PREDNJI POGLED

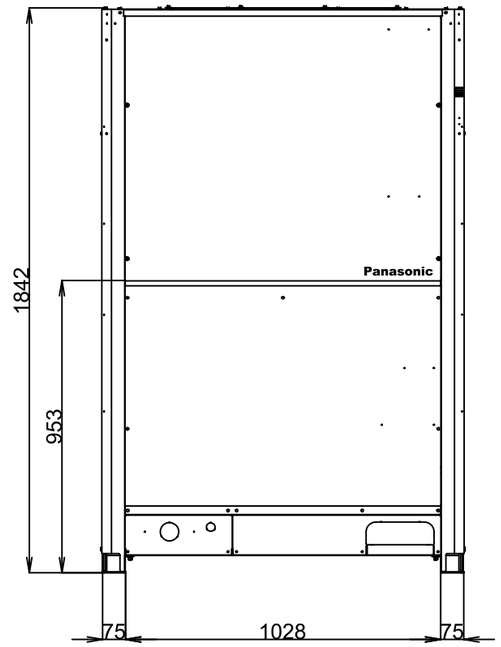

BOČNI POGLED

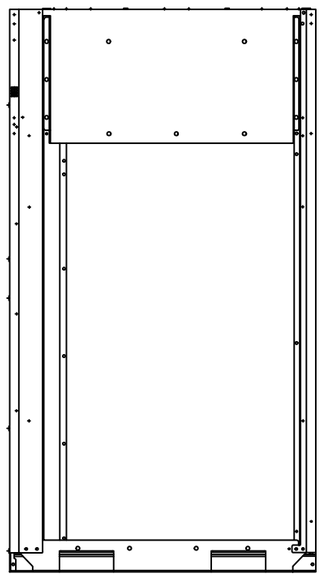

BProjekt

Društvo s ograničenom odgovornošću za projektiranje, nadzor i inženjering | Šetalište XIII. divizije 21, Rijeka, Riva boduli 1, Rijeka | tel: +385 51 627 936 | e-mail: info@bprojekt.hr

INVESTITOR:
MONTELEKTRO d.o.o.
KUDEJI 53, 51215 KASTAV

GRAĐEVINA:
REKONSTRUKCIJA POSLOVNE GRAĐEVINE MONTELEKTRO - B
k.č. 860/2, k.o. KASTAV
(nastala iz dijela k.č. 859/1 i k.č. 860, k.o. KASTAV)

RAZINA RAZRADE PROJEKTA:	VRSTA PROJEKTA:	MJESTO I DATUM IZRADE:
IZVEDBENI PROJEKT	STROJARSKI PROJEKT TERMOTEHNIČKE INSTALACIJE	RIJEKA, 11.2021.
ZAJEDNIČKA OZNAKA PROJEKTA:	BROJ PROJEKTA:	BROJ MAPE:
MTE-B	2019-19/IZ-B	MAPA 3

SADRŽAJ: DETALJ VANJSKE JEDINICE VRF SUSTAVA

PROJEKTANT:
Borna Paravić, dipl.ing.str
Hrvatska komora inženjera strojarstva
Borna Paravić
dipl. ing. stroj.
Ovlašteni inženjer strojarstva
S 2014

SURADNIK:

SURADNIK:

SURADNIK:

MJERILO:	REVIZIJA BR.:	BROJ NACRTA:
1:20	0	8

TIP JEDINICE: UNUTARNJA 4-SMJERNA KAZETA 90x90
MODEL: S-28MU2E5A

Gornji pogled

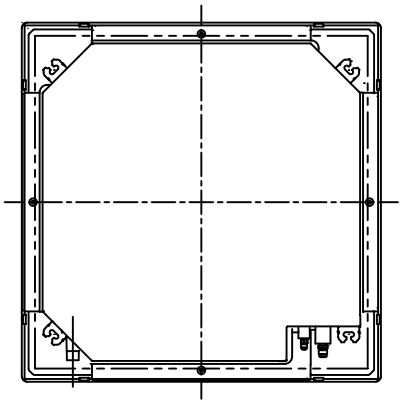

Lijevi pogled

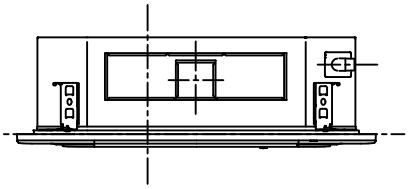

Prednji pogled

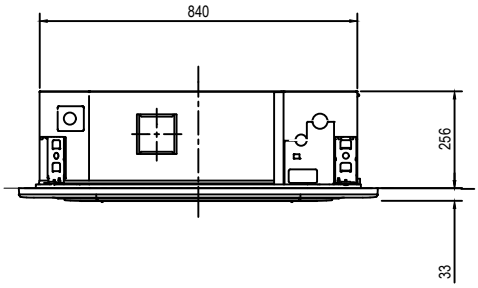

Desni pogled

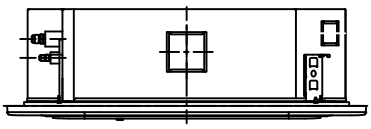

Donji pogled

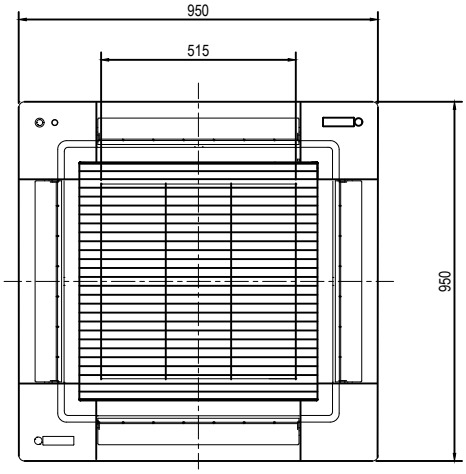

BProjekt
Društvo s ograničenom odgovornošću za projektiranje, nadzor i inženjering
Šetalište XIII. divizije 21, Rijeka
Riva boduli 1, Rijeka
tel: +385 51 627 936
e-mail: info@bprojekt.hr

PROJEKTANT:
Borna Paravić, dipl.ing.str

Hrvatska komora inženjera strojarstva
Borna Paravić
dipl. ing. stroj.
Ovlašteni inženjer strojarstva
S 2014

INVESTITOR:
MONTELEKTRO d.o.o.
KUDEJI 53, 51215 KASTAV

GRAĐEVINA:
REKONSTRUKCIJA POSLOVNE GRAĐEVINE MONTELEKTRO - B
k.č. 860/2, k.o. KASTAV
(nastala iz dijela k.č. 859/1 i k.č. 860, k.o. KASTAV)

SURADNIK:

RAZINA RAZRADE PROJEKTA:	VRSTA PROJEKTA:	MJESTO I DATUM IZRADE:	SURADNIK:
IZVEDBENI PROJEKT	STROJARSKI PROJEKT TERMOTEHNIČKE INSTALACIJE	RIJEKA, 11.2021.	
ZAJEDNIČKA OZNAKA PROJEKTA:	BROJ PROJEKTA:	BROJ MAPE:	SURADNIK:
MTE-B	2019-19/IZ-B	MAPA 3	

SADRŽAJ:	MJERILO:	REVIZIJA BR.:	BROJ NACRTA:
DETALJ UNUTARNJE KAZETNE JEDINICE VRF SUSTAVA	1:20	0	9

TIP JEDINICE: UNUTARNJA PARAPETNA JEDINICA
MODEL: S-22/28/36/45/56MG1E5

Prednji pogled

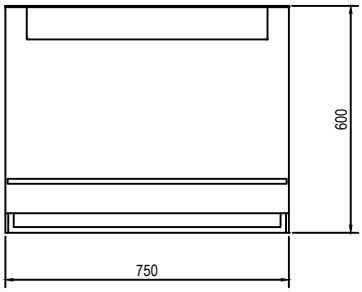

Bočni pogled

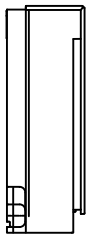

Donji pogled



DETALJ UGRADNJE U ZIDNU NIŠU

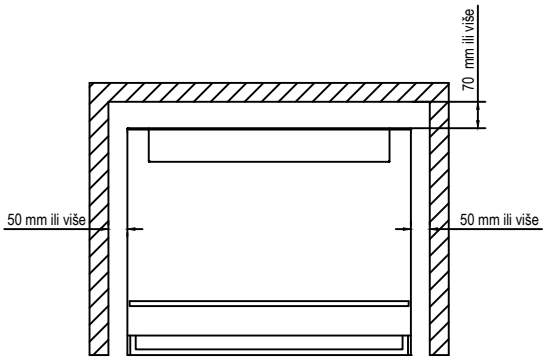

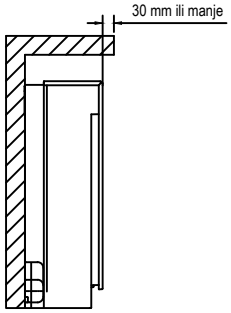

BProjekt
Društvo s ograničenom odgovornošću za projektiranje, nadzor i inženjering
Šetalište XIII. divizije 21, Rijeka
Riva boduli 1, Rijeka
tel: +385 51 627 936
e-mail: info@bprojekt.hr

PROJEKTANT:
Borna Paravić, dipl.ing.str

Hrvatska komora inženjera strojarstva
Borna Paravić
dipl. ing. stroj.
Ovlašteni inženjer strojarstva
S 2014

INVESTITOR:
MONTELEKTRO d.o.o.
KUDEJI 53, 51215 KASTAV

GRAĐEVINA:
REKONSTRUKCIJA POSLOVNE GRAĐEVINE MONTELEKTRO - B
k.č. 860/2, k.o. KASTAV
(nastala iz dijela k.č. 859/1 i k.č. 860, k.o. KASTAV)

SURADNIK:

RAZINA RAZRADE PROJEKTA:	VRSTA PROJEKTA:	MJESTO I DATUM IZRADE:	SURADNIK:
IZVEDBENI PROJEKT	STROJARSKI PROJEKT TERMOTEHNIČKE INSTALACIJE	RIJEKA, 11.2021.	
ZAJEDNIČKA OZNAKA PROJEKTA:	BROJ PROJEKTA:	BROJ MAPE:	SURADNIK:
MTE-B	2019-19/IZ-B	MAPA 3	

SADRŽAJ:	MJERILO:	REVIZIJA BR.:	BROJ NACRTA:
DETALJ UNUTARNJE PARAPETNE JEDINICE VRF SUSTAVA	1:20	0	10